W22 Motofreno

Motor Eléctrico Trifásico

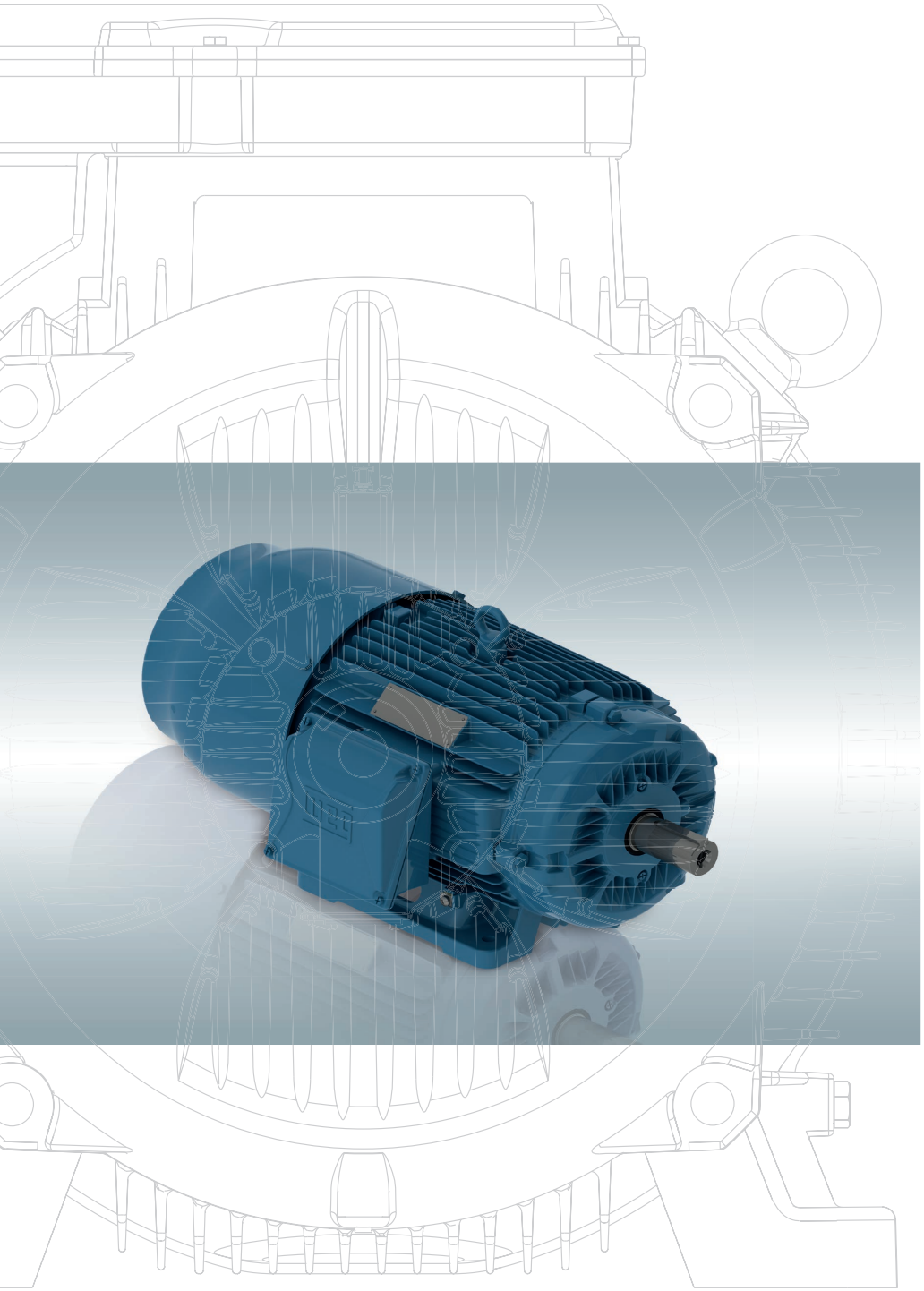

Índice visual

Principales componentes del motor

1	Sellado	8	Ventilador
2	Tapa	9	Puente rectificador
3	Rodamiento	10	Placa de bornes
4	Eje	11	Caja de conexión
5	Rotor	12	Carcasa
6	Cáncamo de izamiento	13	Estator
7	Tapa deflectora	14	Chaveta

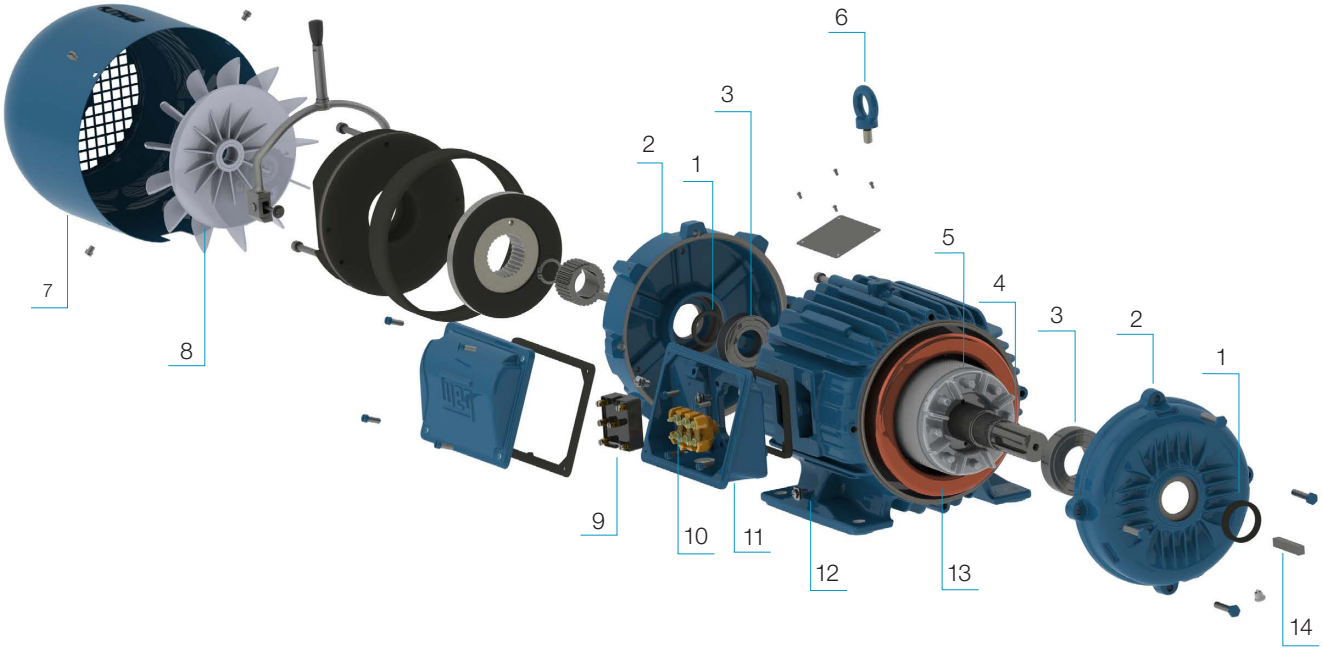

Principales componentes del freno

1	Tornillos de fijación	6	Anillo de Retención
2	Palanca de destrabamiento	7	Cubo (hub)
3	Estator del freno (electroimán)	8	Chaveta
4	Disco de frenado	9	Sellado
5	Sello del freno	10	Tapa trasera

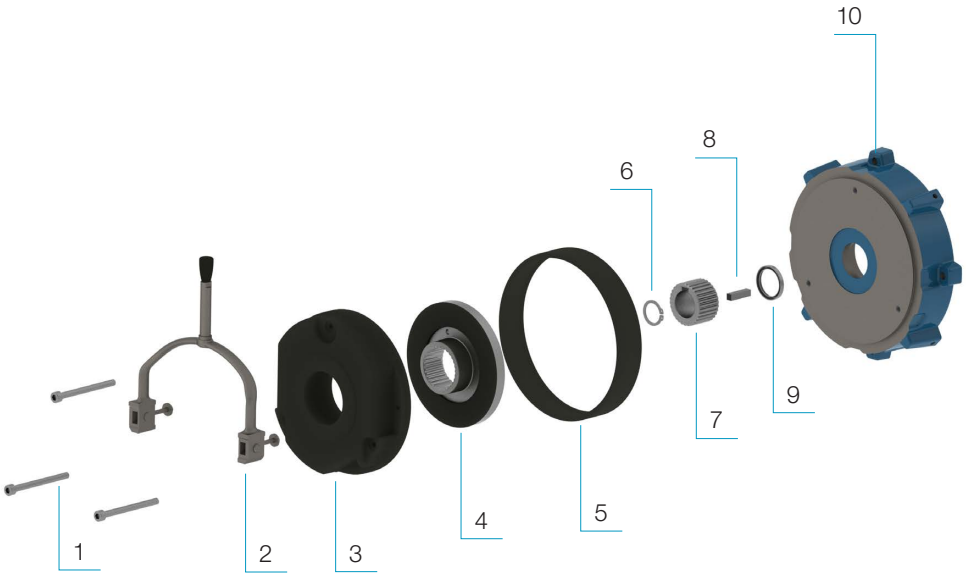

W22 Motofreno: ¡Nueva plataforma, nuevo freno, óptimo desempeño!

Para que una empresa tenga productividad y mejor performance es preciso contar con equipos de confianza que trabajen en sintonía con lo que le fue propuesto. Esa es la esencia del W22 Motofreno, promover sinergia en el proceso de producción y aumentar la agilidad.

Con nuevo sistema de frenado, alto torque y durabilidad, el W22 Motofreno es ideal para equipos donde son exigidas paradas rápidas por cuestiones de seguridad, posicionamiento preciso y ahorro de tiempo.

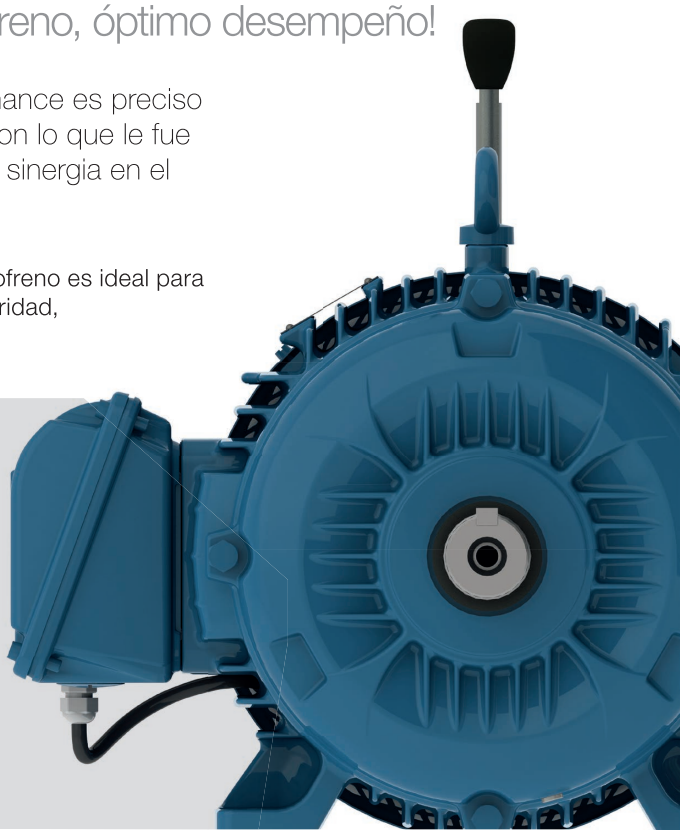

El nuevo motofreno surge con novedades en el sistema de frenado y en la plataforma, que pasa a contar con las mismas características innovadoras que hacen de la línea W22 un éxito:

- Estructura de la carcasa que reduce la dispersión del aire y mejora la disipación térmica
- Caja de conexión con mayor volumen interno y facilidad de manipulación
- Patas macizas que facilitan el alineamiento y la instalación del motor
- Carcasa con alta resistencia mecánica y bajos niveles de vibración

Características

Estándar

- Potencia nominal: 0,12 kW a 75 kW
- Número de Polos: 2 a 8
- Carcasas: 63 a 250S/M
- Frecuencia: 50Hz o 60 Hz
- Tensión:
  - 50Hz: 220/380 V (carcasas 63 a 100L), 380/660 V (carcasas 112M a 250S/M)
  - 60Hz: 230/460 V
- Tensión de alimentación del freno: 220-240 V
- Freno normalmente cerrado
- Categoría: N
- Clase de aislamiento: F (DT 80K)
- Grado de protección:
  - IP55 (carcasas 63 a 200L)
  - IPW55 (carcasas 225S/M a 250S/M)
- Forma constructiva B3R (50Hz), B3L (60Hz)
- Método de refrigeración: TFVE (Totalmente Cerrado con Ventilación Externa) - IC411
- Material de la carcasa y cajas de conexión: Hierro fundido FC-200
- Material del ventilador:
  - Plástico (carcasas 63 a 132M/L)
  - Aluminio (carcasas 160M a 250S/M)
- Material del eje: AISI 1040/45
- Sellado cojinete delantero:
  - V´ring (carcasas 63 a 200L)
  - WSeal® (carcasas 225S/M y 250S/M)
- Sellado del cojinete trasero: retén sin resorte
- Plan de pintura: 207A (carcasas 63 a 132M/L) y 203A (a partir de la carcasa 160M), clasificados con categoría de corrosividad C2, conforme ISO 12944:2

Opcionales

- Forma constructiva B35, B5, V1, V3, V6, etc.
- Grado de Protección: IP56, IP65, IP66
- Sellado del cojinete delantero: W3 Seal, laberinto taconite, INPRO/SEAL®
- Nivel de vibración: Grado B
- Protección térmica del devanado: termostato y termistor
- Resistencia de calentamiento
- Prensacables
- Sombrerete para montaje vertical
- Pintura interna tropicalizada
- Encoder (a partir de la carcasa 90S)
- Tornillos en acero inoxidable
- Método de refrigeración: TFVF
- Clase de aislamiento: “H”
- Apto para operar con convertidor de frecuencia*
- Destrabamiento manual del freno (hasta la carcasa 200L)**
- Microswitch para monitoreo del entrehierro o de apertura del freno (a partir de la carcasa 200L)
- Tensión de alimentación del freno:
  - 380-415 V
  - 440-480 V
- Caja de conexión adicional para las carcasas 160M a 250S/M

** Para motores aptos para operación con convertidor de frecuencia, WEG recomienda el uso de protección térmica en el devanado.*

*** No disponible para las carcasas 63 a 80 con caja en la parte superior.*

Optimizaciones del sistema de frenado

Nuevo freno

- El elemento de fricción del nuevo freno promueve menos desgaste y torna el frenado más seguro
- Sigue la plataforma de modelos de frenos de referencia mundial (intercambiable)
- Garantiza frenados rápidos y precisos
- Sistema con menos partes móviles que reduce la necesidad de paradas para mantenimiento

Palanca de destrabamiento manual (opcional)

- Posibilidad de dejar el eje del motor libre en situaciones de emergencia o cuando sea necesario

Torques estandarizados

- Los torques son dimensionados por carcasa para proporcionar menores tiempos de frenado

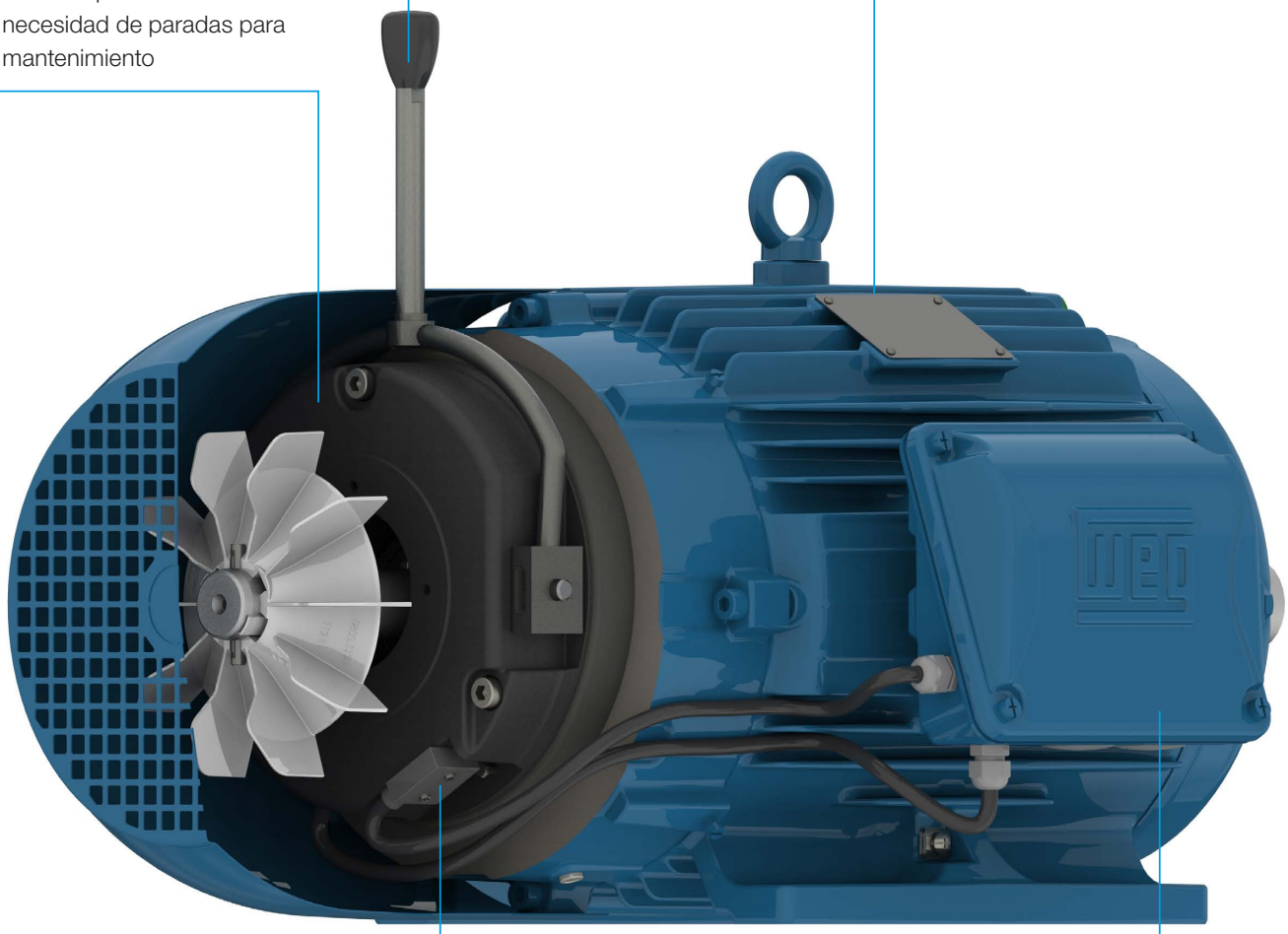

Microswitch (opcional)

- Sensor para monitoreo de la apertura (I/O) o del desgaste del freno
- Informa cuando el freno debe ser cambiado, eliminando la necesidad de monitoreo manual

Rectificador

- Puede operar con variaciones de tensión de hasta 10%
- Construcción robusta y compacta que permite su ubicación en la caja de conexión principal del motor

Características generales

Ideal para aplicaciones donde paradas instantáneas, precisas y seguras, control de posicionamiento y ahorro de energía, son necesarios. El W22 Motofreno satisface las necesidades de aplicaciones como elevadores de carga, polipastos, guillotinas, equipos de mecanizado, telares, máquinas de embalaje, transportadores, máquinas de lavar y de embotellar, dobladoras, entre otras.

¿Cómo funciona un freno?

Para garantizar paradas rápidas y precisas, el sistema del W22 Motofreno actúa de la siguiente forma: al desconectar el motor de la red, también es interrumpida la corriente de la bobina del freno, dejando de actuar. Con eso, los resortes de presión empujan la armadura en dirección al motor, haciendo que el disco de freno sea comprimido entre la armadura y la tapa trasera, frenando el motor.

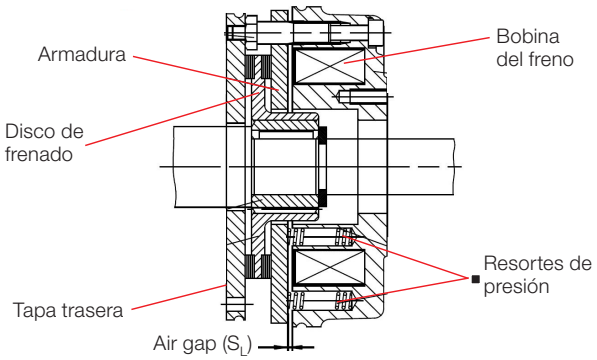

Figura 1 - Representación de los componentes del freno

En un nuevo arranque, el sistema simultáneamente enciende el motor y energiza la bobina del freno. La armadura es atraída contra la carcasa de la bobina del freno, venciendo la presión de los resortes y dejando el disco de frenado libre, que se desplaza axialmente, quedando apartado de las superficies de roce. De esa forma, el disco es liberado, cesando la acción de frenado y permitiendo que el motor arranque libremente.

Alimentación de la bobina del electroimán

La alimentación de la bobina del freno es realizada por corriente continua, que puede ser suministrada directamente por una fuente de tensión continua o por un puente rectificador, que transforma la corriente alternada en continua y filtra los picos indeseables de tensión, permitiendo un rápido corte de la corriente eléctrica.

La alimentación por corriente continua proporciona mayor rapidez y confiabilidad a la operación del freno. La alimentación del puente rectificador por corriente alterna (ver Figura 2) puede ser obtenida de fuente independiente o de los terminales del motor, desde que el motor no sea alimentado por convertidor de frecuencia. Esta alimentación podrá ser en las tensiones de 220/230/240V, 380/400/415V o 440/460/480V, de acuerdo con las características del conjunto puente rectificador del freno. La bobina del freno puede funcionar continuamente dentro de ± 10% de la tensión nominal.

Figura 2 - Detalle del puente rectificador dentro de la caja de conexión.

Si la alimentación de la bobina del freno es realizada por corriente continua, ésta debe ser conectada directamente a los terminales del freno.

Tipos de frenado posibles

El W22 Motofreno admite dos sistemas de frenado: normal o rápido.

Frenado normal

La alimentación del puente rectificador de la bobina del freno puede ser realizada directamente a partir de los terminales del motor, sin Interrupción, conforme la Figura 3.

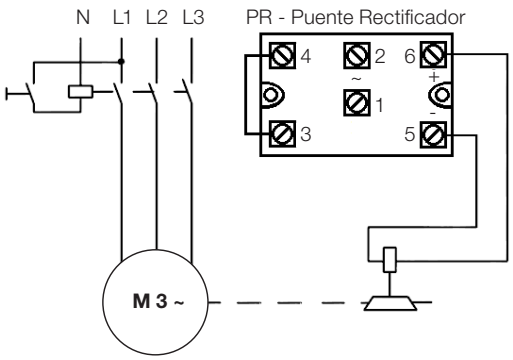

Figura 3 - Esquema de conexión para frenado normal.

Frenado rápido

Para frenado rápido, el puente rectificador debe ser alimentado conforme lo muestra el esquema de conexión indicado en la Figura 4.

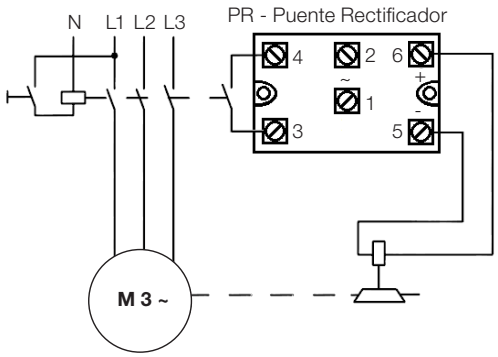

Figura 4 - Esquema de conexión para frenado rápido.

Ajuste del entrehierro

Para garantizar el buen funcionamiento del freno es importante que sea realizada la verificación y el ajuste del entrehierro (espacio entre la armadura del freno y la carcasa), conforme los valores indicados en la Tabla 1.

Carcasa	Tamaño del freno	Entrehierro ($^{+0.1}_{-0.05}$) [mm]
63	6	0.2
71 y 80	8	
90	10	
100	12	0.3
112	14	
132	16	
160	18	0.4
180	20	
200/225	25	0.5
250	31	

Tabla 1 - Valores para ajuste del entrehierro.

Potencia y resistencia del estator del freno

Carcasa	Tamaño del freno	Tensión del freno [V]	Potencia eléctrica [W]	Resistencia [ohm]
63	6	180	20	1,620
		205		2,101
71	8	180	25	1,296
		205		1,681
80		180		1,296
		205		1,681
90	10	180	32	1,013
		205	33	1,273
100	12	180	40	810
		205		1,051
112	14	180	53	611.3
		205		792.9
132	16	180	55	589.1
		205	56	750.5
160	18	180	85	387.2
		205		494.4
180	20	180	100	324
		205		420.3
200/225	25	180	110	294.6
		205		382.1
225/250			528	79.6
		360		245.5
	31		920	140.9

Tabla 2 - Potencia y resistencia del estator del freno.

Accesorios opcionales

Para garantizar aún más la seguridad y la comodidad en la aplicación, los motores W22 Motofreno pueden ser suministrados con algunos diferenciales:

Palanca de destrabamiento manual

Permite que el eje del motor pueda ser liberado en casos de emergencia o de falta de energía. Puede ser suministrada para motores hasta la carcasa 180L.

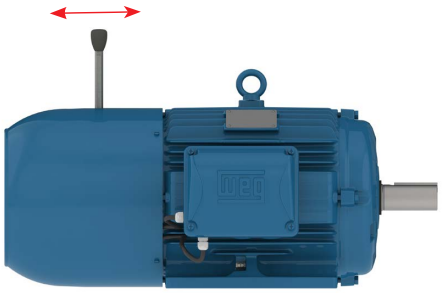

Figura 5 - Detalle de la palanca de destrabamiento manual.

Nota: En condiciones normales de operación del motor, la palanca no podrá estar accionada.

Microswitch

A partir de la carcasa 100L, los motores pueden ser suministrados con sensor de monitoreo de apertura (I/O) o de desgaste del freno.

- Monitoreo de apertura: garantiza que el motor no arranque si el freno está actuado (evita arranque del motor con el eje trabado);
- Monitoreo de desgaste: indica el momento correcto para realizar el ajuste o el cambio de la lona del freno.

Como escoger un W22 Motofreno

El W22 Motofreno es un motor para aplicaciones altamente específicas que demandan alta seguridad y precisión. De esa forma, es de extrema importancia que sean tomados en consideración algunos criterios, al momento de la elección del equipo.

Datos básicos para hacer la mejor elección:

Determinar el motor y el freno: el primer paso consiste en definir en cuál ambiente será empleado, de modo de seleccionar el motor con las mejores características electromecánicas para la aplicación. Se debe verificar también el tipo de freno, informando cuál será la tensión de alimentación y el torque de frenado necesario.

Definir la temperatura ambiente: de acuerdo con la temperatura ambiente a la que el motor operará, se puede determinar el sistema de enfriamiento mínimo ideal para la operación del freno, conforme la Tabla 3.

Temperatura ambiente	Sistema de enfriamiento mínimo del motor
Hasta 40°C	Sin ventilación / W-Easy Maintenance
41°C a 50°C	Autoventilado / Air Over
51°C a 60°C	Ventilación forzada
61°C a 70°C	Ventilación forzada*

Tabla 3 - Definición del sistema de enfriamiento por medio de la temperatura ambiente del motor.

** Para esta condición contacte la WEG.*

Para otras configuraciones de sistema de enfriamiento consulte a WEG.

Especificar el grado de protección: los envoltorios de los equipos eléctricos, conforme las características del local en que son instalados, así como su accesibilidad, deben ofrecer un determinado grado de protección. Así, por ejemplo, un equipo a ser instalado en un local sujeto a chorros de agua, debe poseer un envoltorio capaz de soportar tales chorros, bajo determinados valores de presión y de ángulo de incidencia, sin que haya penetración de agua. La Tabla 4 indica el sistema de enfriamiento mínimo necesario para garantizar el grado de protección.

Grado de protección	Sistema de enfriamiento mínimo del motor
IP55	■ Sin ventilación / Air Over (con tapa deflectora) ■ Autoventilado ■ Con o sin palanca de destrabamiento
IP56/IP65/IP66	■ Autoventilado con tapa de protección del freno ■ Sin palanca de destrabamiento
	■ W-Easy Maintenance ■ Con o sin palanca de destrabamiento

Tabla 4 - Relación del grado de protección y del sistema de enfriamiento mínimo del motor.

Para otras configuraciones, consulte a WEG.

Definir el torque de frenado. La línea W22 Motofreno ofrece hasta dos valores de torque por carcasa:

- Torque nominal: torque estándar suministrado;
- Torque opcional: usado en aplicaciones de elevación de carga, o donde, por causa del elevado torque de la carga y/o de la inercia del sistema, es necesario el uso de mayores torques de frenado.

Torques de frenado disponibles (Mk). El torque del freno debe ser igual o mayor al torque nominal del motor. La Tabla 5 presenta las principales características de los frenos usando como base la rotación de 100 rpm.

Carcasa	Torque a 100 rpm [Nm]		Máxima rotación de trabajo [rpm]	"Máxima energía disipada Q_e [J]"	Tiempo de respuesta del freno t_{12} [s]
	Torque nominal	Torque opcional			
63	4	-	6,000	3,000	0.015
71	8	-	5,000	7,500	0.017
80		12			
90	16	23	4,000	12,000	0.020
100	32	46	3600	24,000	0.030
112	60	-		30,000	
132	80	125		36,000	
160	150	235		60,000	0.043
180	260	345		80,000	0.100
200	400	530	3,000	120,000	0.120
225	530	800			0.135
250	800	-			
	-	1200	2,300	300,000	0.133

Tabla 5 - Características del freno de acuerdo con el tamaño y el torque en 100 rpm.

Torque máximo de frenado x rotación en el momento del frenado: Después de seleccionado el motor, observe que existe una reducción del torque de frenado en rotaciones mayores que 100 rpm, conforme lo muestra la Tabla 6.

Carcasa	Tamaño del freno	Torque a 100 rpm [Nm]	Reducción aproximada del torque debido a frenado en rotación diferente de 100 rpm [Nm]			
			900 rpm	1200 rpm	1800 rpm	3600 rpm
63	6	4	3.7	3.6	3.4	3.1
71	8	8	7.3	7	6.6	6.1
80		12	10.9	10,5	9.9	9.2
90	10	23	20	19,7	18.6	17.1
100	12	46	40.5	38,7	36.2	33.2
112	14	60	52	50	46.6	42.9
132	16	125	108	103	95.6	87.7
160	18	235	201	189	175	159
180	20	345	291	272	249	228
200	25	530	440	410	371	No puede ser usado
225		800	660	620	560	
250	31	1200	940	870	790	

Tabla 6 - Torque máximo en la rotación de frenado.

Factor de seguridad (k): Para aplicaciones normales, WEG recomienda el uso de un factor de seguridad "k" de 1,5 a 2 veces el valor del torque. Para aplicaciones especiales, como elevación, se recomienda utilizar un factor de seguridad "k" de 2 a 3 veces el torque nominal.

Verificar la tensión de alimentación del freno: El W22 Motofreno puede ser suministrado con puentes rectificadores de tipo completo, media onda o especial, conforme lo muestra la Tabla 7.

Tensión manual V_{RMS} [Vca]	Tamaño del freno	Tensión de la bobina del freno [Vcc]	Forma de onda
110	6 to 25	103	Completa
220-240		205	
380-415		180	Meia onda
440-480		205	
525-575		250	
220-240	25	205/103	Especial = completa/média onda
400-415		360/180	
	31		

Tabla 7 - Tipos de puentes rectificadores.

Cálculos para aplicaciones especiales

Cálculo del torque requiere para aplicación en elevación de carga. Para aplicaciones verticales, el valor del torque de frenado debe ser obtenido a través del cálculo de torque requerido (M_{req}), que es dado por la expresión de abajo:

$$M_{req} = k * \left(\frac{J_L * \Delta no}{9.55 * \left(t_3 - \frac{t_{12}}{2} \right)} + M_L \right)$$

Donde:
M_{req}: torque requerido [Nm];
"k": factor de seguridad que debe ser añadido debido a las incertezas de los valores de la rotación en el frenado, del torque máximo, de la inercia máxima de la carga, entre otras variables.
J_L: inercia total referida al eje del rotor = inercia de la carga + inercia del sistema + inercia del motor [kgm²];
Δno: rotación [rpm];
t_3: tiempo de frenado requerido [s];
t_{12}: tiempo de respuesta del freno [s].

Cálculo del torque requerido para aplicación en movimiento de translación de puente. Para aplicaciones horizontales, el valor del torque de frenado también debe ser obtenido a través del cálculo de torque requerido (M_{req}), que es dado por la siguiente expresión:

$$M_{req} = \left(\frac{k * J_L * \Delta no}{9,55 * \left(t_3 - \frac{t_{12}}{2} \right)} \right)$$

Corrección del torque debido a rotación en el momento del frenado (M_R): en casos de paradas de emergencia (a rotación de trabajo) o en motores sin convertidor de frecuencia, se considera que la rotación de frenado es la rotación nominal del motor. De esa manera, se debe efectuar la corrección del valor de torque de frenado, conforme es indicado en la Tabla 8.

Tamaño del freno	Corrección del torque en la rotación (rpm) [%]							
	750	900	1000	1200	1500	1800	3000	3600
06	93.5	92	91	89.5	87	85	80	78.5
08	92.5	91	89.7	87.7	85	83	78	76.5
10	91.5	89.5	88,2	86	83	81	76	74.7
12	90.5	88.2	87	84.2	81	78.8	74	72.2
14	90	87.5	86	83.5	80	77.7	73	71.5
16	89.5	87	85.5	82.5	79	76.5	72	70.2
18	88	85.7	84	80.7	77	74.5	70	68
20	87	84.5	82.5	79	75	72.2	68	66.2
25	86	83	81	77.5	73	70.1	66	-
31	82	79	77	73	69	65	-	-

Tabla 8 - Corrección de torque.

Para frenados con convertidor de frecuencia, es necesario conocer la rotación en que será realizado el frenado, y en caso necesario, corregir el torque del freno.

$$M_R = \frac{M_{req} * 100}{correction\ (\%)}$$

Finalmente, se debe verificar si el momento requerido corregido es igual o menor al torque del freno seleccionado. Si es mayor, es necesario aumentar el torque del freno.

$$M_K \geq M_R$$

Verificar la disipación térmica del freno: después de seleccionado el freno, es necesario verificar si la disipación térmica satisfará al régimen de arranque de la aplicación. La disipación térmica puede ser encontrada a través de la siguiente ecuación:

$$Q = \frac{J_L * \Delta no^2}{182.5} * \frac{M_K}{M_K - M_L}$$

Donde:
Q: calor disipado [J];
M_K: torque del freno [Nm];
M_L: torque de carga [Nm].

Con el resultado encontrado, se debe situar el valor de "Q" en el eje de las ordenadas y el número de arranque por hora en el eje de las abscisas y verificar si el punto encontrado está por debajo de la curva del freno seleccionado. Si está por debajo de la curva, indica que el freno está térmicamente apto para frenar la carga. En caso contrario, se debe aumentar el tamaño del freno para mejorar la disipación térmica.

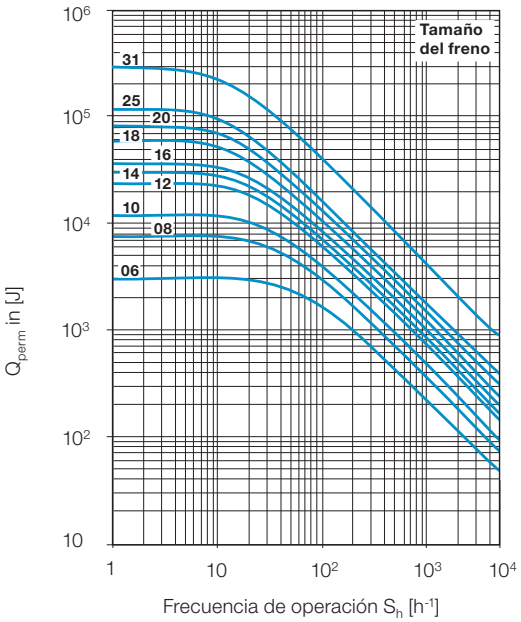

Figura 6 – Curva de disipación de calor (Q) por arranques por hora.

Alimentación del freno. Cuando la alimentación de la bobina del freno es realizada a través del uso de un puente rectificador, sus terminales de entrada deben ser alimentados con tensión alterna. Las relaciones entre la tensión del motor, el tipo de puente rectificador y la alimentación de la bobina del freno deben ser conforme la muestra la Tabla 9.

Tensión de alimentación del motor (conexión) [VAC]	Tensión de alimentación del puente rectificador del freno [VAC]	Tipo de frenado		Alimentación del puente rectificador através de las conexiones eléctricas del motor (IEC-NBR / NEMA)				
					Terminal 2 (**)			
		Normal	Rápido	Terminal 1 (**)	Motor de 3 cables	Motor de 6 cables	Motor de 9 cables	Motor de 12 cables
220/230/240 (T)	220/230/240	Figura 3	Figura 4	U1 / T1	W1 / T3	W1 / T3	W1 / T3	W1 / T3
380/400/415 (Y)					NA	W2 / T6	NA	W4 / T12
380/400/415 (T)	380/400/415				W1 / T3	W1 / T3	W1 / T3	W1 / T3
440/460 (Y)	NA				NA	NA	NA	NA
440/460 (T)	440/460				W1 / T3	W1 / T3	W1 / T3	W1 / T3
525/550/575 (Y)	NA				NA	NA	NA	NA
525/550/575 (T)	525/550/575				W1 / T3	W1 / T3	W1 / T3	W1 / T3

Tabla 9 - Alimentación del puente rectificador a través de los terminales del motor.

T = Conexión triángulo Y = Conexión estrella ND = No disponible

** La alimentación del puente rectificador puede ser hecha directamente de los cables del motor o independiente, conforme la opción del cliente.*
*** Identificación de los terminales conforme motor de velocidad única.*

Nota: además de las opciones anteriores, también está disponible el freno electromagnético con bobina alimentada con tensión continua de 24Vcc. En este caso, solamente el freno está incluido (no es suministrado puente rectificador) y la alimentación de la bobina del freno deberá ser con fuente independiente.

Datos Eléctricos

W22 Motofreno - Standard Efficiency IE1 - 50 Hz - 50Hz

Potencia		Carcasa	Par nominal (kgfm)	Corriente de rotor Bloqueado Il/In	Par de arranque Tl/Tn	Par máximo Tb/Tn	Momento de inercia J (kgm²)	Tiempo máximo de rotor bloqueado (s)		Masa aprox. (kg)	Nivel de presión sonora dB(A)	400 V							
												RPM	% de la potencia nominal						Corriente nominal In (A)
													Rendimiento			Factor de potencia			
kW	HP							Caliente	Frío				50	75	100	50	75	100	
II polos																			
0,12	0,16	63	0,040	3,8	2,3	2,3	0,0001	27	59	4,3	52,0	2720	45,5	53,5	56,0	0,55	0,68	0,80	0,387
0,18	0,25	63	0,060	5,0	2,4	2,4	0,0002	10	22	4,7	52,0	2790	52,0	57,0	59,0	0,54	0,67	0,77	0,570
0,25	0,33	63	0,090	4,3	2,5	2,3	0,0002	25	55	5,1	52,0	2720	52,0	57,0	60,0	0,50	0,65	0,76	0,791
0,37	0,5	71	0,130	4,9	2,3	2,4	0,0003	16	35	5,5	56,0	2770	62,0	66,5	67,0	0,60	0,75	0,84	0,949
0,55	0,75	71	0,190	5,0	2,5	2,5	0,0004	7	15	6,5	56,0	2780	64,0	70,0	70,0	0,56	0,71	0,82	1,38
0,75	1	80	0,260	5,1	2,5	2,6	0,0007	14	31	9,5	59,0	2760	68,5	72,0	72,1	0,62	0,76	0,84	1,79
1,1	1,5	80	0,380	6,3	2,6	2,6	0,0009	7	15	13,5	59,0	2800	74,0	76,5	76,5	0,64	0,77	0,84	2,47
1,5	2	90S	0,510	6,3	2,7	2,6	0,0020	7	15	15,0	68,0	2840	77,5	78,5	78,5	0,63	0,76	0,83	3,32
2,2	3	90L	0,750	6,8	2,6	2,9	0,0026	7	15	16,7	68,0	2850	81,0	81,5	81,5	0,63	0,77	0,85	4,58
3	4	100L	1,02	6,7	2,3	2,8	0,0059	9	20	23,5	67,0	2870	81,5	82,0	82,0	0,69	0,81	0,87	6,07
4	5,5	112M	1,36	6,8	2,4	3,0	0,0081	9	20	31,0	64,0	2875	82,0	84,0	85,0	0,71	0,82	0,87	7,81
5,5	7,5	132S	1,84	6,5	2,4	3,0	0,0180	11	24	42,0	68,0	2910	85,0	86,0	86,0	0,71	0,81	0,87	10,6
7,5	10	132S	2,52	6,4	2,3	2,6	0,0234	11	24	65,0	68,0	2900	85,5	86,5	86,5	0,72	0,82	0,87	14,4
9,2	12,5	132M	3,08	7,5	2,7	3,1	0,0234	8	18	65,0	68,0	2910	87,0	87,5	87,5	0,70	0,81	0,86	17,6
11	15	160M	3,66	6,8	2,0	2,7	0,0409	11	24	97,0	67,0	2930	87,8	88,6	88,4	0,70	0,81	0,86	20,9
15	20	160M	4,99	7,2	2,2	2,8	0,0517	9	20	108	67,0	2930	89,5	89,8	89,5	0,71	0,81	0,86	28,1
18,5	25	160L	6,13	7,8	2,4	3,1	0,0626	7	15	122	67,0	2940	90,3	90,7	90,3	0,70	0,80	0,86	34,4
22	30	180M	7,30	7,3	2,2	3,1	0,1084	7	15	156	67,0	2935	90,7	91,0	90,8	0,76	0,84	0,88	39,7
30	40	200L	9,91	6,3	2,1	2,4	0,1526	18	40	220	72,0	2950	91,6	92,0	91,6	0,76	0,84	0,87	54,3
37	50	200L	12,2	6,5	2,2	2,4	0,1950	16	35	232	72,0	2950	92,0	92,5	92,0	0,76	0,84	0,87	66,7
45	60	200L	14,8	7,0	2,3	2,5	0,2204	13	29	272	72,0	2955	92,3	92,6	92,5	0,77	0,85	0,88	79,8
High-Output Design																			
0,37	0,5	63	0,130	5,0	2,2	2,2	0,0002	7	15	7,2	52,0	2740	60,0	62,0	64,0	0,58	0,73	0,82	1,02
0,55	0,75	80	0,190	5,1	2,6	2,6	0,0004	21	46	8,0	59,0	2755	64,5	68,5	69,0	0,60	0,74	0,83	1,39
0,75	1	71	0,270	5,5	2,8	2,8	0,0005	12	26	9,0	56,0	2740	71,0	72,0	72,1	0,70	0,82	0,89	1,69
0,75	1	90S	0,260	6,3	2,7	2,7	0,0012	15	33	26,0	68,0	2840	74,2	76,2	76,2	0,63	0,76	0,82	1,73
1,1	1,5	90S	0,370	6,3	2,7	2,6	0,0015	7	15	15,0	68,0	2880	74,5	76,5	76,5	0,63	0,76	0,83	2,50
1,5	2	80	0,530	5,5	2,8	2,7	0,0009	15	33	15,0	59,0	2745	76,0	77,0	77,2	0,71	0,82	0,87	3,22
1,5	2	90L	0,510	6,3	2,7	2,6	0,0020	7	15	15,0	68,0	2840	77,5	78,5	78,5	0,63	0,76	0,83	3,32
2,2	3	100L	0,750	7,5	2,2	2,7	0,0053	13	29	27,0	67,0	2860	81,0	81,5	81,5	0,73	0,83	0,88	4,33
2,2	3	90S	0,760	6,8	2,8	2,9	0,0021	9	20	16,7	68,0	2810	81,0	81,5	81,5	0,63	0,77	0,85	4,58
3	4	112M	1,02	7,2	2,4	2,8	0,0063	20	44	37,0	64,0	2875	83,0	83,5	83,5	0,75	0,84	0,89	5,83
3	4	90L*	1,04	6,0	3,4	3,0	0,0025	7	15	23,5	64,0	2820	81,0	81,5	81,5	0,57	0,71	0,80	6,64
4	5,5	100L	1,35	8,4	3,2	3,4	0,0064	8	18	32,0	67,0	2885	83,0	84,0	83,5	0,69	0,81	0,87	7,95
4	5,5	132S	1,34	6,5	2,3	2,8	0,0187	13	29	61,0	65,0	2910	83,0	84,0	84,0	0,67	0,78	0,85	8,09
5,5	7,5	112M	1,87	7,7	2,5	3,0	0,0094	10	22	40,0	64,0	2870	85,5	86,0	86,0	0,79	0,86	0,89	10,3
5,5	7,5	132M	1,84	6,5	2,4	3,0	0,0180	11	24	42,0	68,0	2910	85,0	86,0	86,0	0,71	0,81	0,87	10,6
7,5	10	112M*	2,54	7,2	3,1	3,2	0,0094	8	18	42,0	64,0	2875	85,5	86,5	86,5	0,64	0,77	0,84	14,9
7,5	10	132M	2,52	6,4	2,3	2,6	0,0234	11	24	65,0	68,0	2900	85,5	86,5	86,5	0,72	0,82	0,87	14,4
9,2	12,5	160M	3,06	6,6	1,8	2,5	0,0335	13	29	93,0	67,0	2925	87,5	88,1	88,0	0,73	0,83	0,87	17,3
11	15	132M	3,66	8,0	3,0	3,4	0,0270	8	18	74,0	68,0	2925	87,5	89,5	89,5	0,67	0,79	0,85	20,9
15	20	160L	4,99	7,2	2,2	2,8	0,0517	9	20	108	67,0	2930	89,5	89,8	89,5	0,71	0,81	0,86	28,1
22	30	160L	7,29	7,8	2,6	3,3	0,0800	7	15	140	67,0	2940	90,5	91,0	91,0	0,73	0,82	0,87	40,1
22	30	180L	7,30	7,3	2,2	3,1	0,1084	7	15	156	67,0	2935	90,7	91,0	90,8	0,76	0,84	0,88	39,7
30	40	180L	9,94	8,2	2,2	2,9	0,1301	8	18	194	76,0	2940	91,5	91,8	91,5	0,78	0,86	0,89	52,9
30	40	200M	9,91	6,3	2,1	2,4	0,1526	18	40	220	72,0	2950	91,6	92,0	91,6	0,76	0,84	0,87	54,3
37	50	200M	12,2	6,5	2,2	2,4	0,1950	16	35	232	72,0	2950	92,0	92,5	92,0	0,76	0,84	0,87	66,7

** Motores con elevación de temperatura "F" ΔT 105 K.*

Potencia		380 V								415 V							
		RPM	% de la potencia nominal						Corriente nominal In (A)	RPM	% de la potencia nominal						Corriente nominal In (A)
			Rendimiento			Factor de potencia					Rendimiento			Factor de potencia			
kW	HP		50	75	100	50	75	100			50	75	100	50	75	100	
II polos																	
0,12	0,16	2690	48,0	55,0	58,8	0,59	0,74	0,84	0,369	2735	43,0	51,0	53,5	0,52	0,64	0,75	0,416
0,18	0,25	2760	54,0	58,0	59,5	0,59	0,73	0,82	0,560	2810	49,2	55,0	58,0	0,51	0,62	0,73	0,588
0,25	0,33	2685	54,0	59,0	60,0	0,56	0,71	0,81	0,782	2740	50,0	55,5	59,9	0,47	0,60	0,72	0,806
0,37	0,5	2740	64,6	67,5	66,6	0,67	0,81	0,88	0,959	2790	59,1	64,9	66,6	0,55	0,70	0,80	0,966
0,55	0,75	2740	65,4	70,0	70,0	0,61	0,76	0,84	1,42	2810	62,4	69,5	69,5	0,52	0,67	0,79	1,39
0,75	1	2730	70,8	72,7	72,1	0,69	0,82	0,88	1,80	2775	66,2	70,6	72,1	0,56	0,70	0,80	1,81
1,1	1,5	2775	75,3	76,8	76,1	0,70	0,82	0,88	2,50	2815	72,2	75,5	76,4	0,57	0,71	0,80	2,50
1,5	2	2820	78,5	79,1	79,1	0,70	0,81	0,87	3,31	2855	75,5	77,9	78,3	0,57	0,71	0,80	3,33
2,2	3	2830	81,0	81,5	81,5	0,70	0,82	0,88	4,66	2860	80,5	81,3	81,3	0,57	0,72	0,82	4,59
3	4	2855	82,4	83,0	83,0	0,75	0,85	0,89	6,17	2880	80,5	82,4	83,5	0,64	0,77	0,84	5,95
4	5,5	2860	83,0	84,2	84,5	0,77	0,86	0,89	8,08	2885	80,8	83,4	84,8	0,66	0,78	0,85	7,72
5,5	7,5	2895	85,4	86,0	86,0	0,77	0,85	0,89	10,9	2915	84,0	85,5	86,0	0,66	0,78	0,84	10,6
7,5	10	2890	86,3	86,5	86,5	0,78	0,86	0,89	14,8	2910	84,5	86,0	86,5	0,66	0,78	0,84	14,4
9,2	12,5	2900	87,9	88,0	88,0	0,76	0,85	0,89	17,8	2915	85,8	87,5	87,9	0,63	0,76	0,83	17,5
11	15	2920	88,4	88,7	88,1	0,76	0,85	0,88	21,6	2935	87,1	88,3	88,4	0,65	0,77	0,84	20,6
15	20	2945	89,9	89,8	89,1	0,76	0,84	0,88	29,1	2935	89,0	89,7	89,6	0,67	0,78	0,84	27,7
18,5	25	2935	90,8	90,8	90,1	0,75	0,84	0,88	35,5	2945	89,7	90,4	90,3	0,65	0,76	0,84	33,9
22	30	2925	90,9	90,8	90,3	0,80	0,86	0,89	41,6	2940	90,4	91,0	91,0	0,73	0,82	0,87	38,7
30	40	2945	91,8	91,9	91,2	0,80	0,86	0,88	56,8	2955	91,3	92,0	91,8	0,72	0,81	0,86	52,9
37	50	2945	92,2	92,4	91,6	0,80	0,87	0,88	69,7	2950	91,7	92,4	92,1	0,72	0,81	0,85	65,8
45	60	2950	92,5	92,5	92,2	0,81	0,87	0,89	83,3	2960	92,0	92,6	92,6	0,73	0,83	0,87	77,7
High-Output Design																	
0,37	0,5	2690	62,1	62,6	63,0	0,64	0,77	0,86	1,04	2770	57,5	60,9	64,1	0,53	0,68	0,79	1,01
0,55	0,75	2725	66,8	69,3	68,7	0,68	0,80	0,87	1,40	2770	62,2	67,1	68,6	0,55	0,69	0,79	1,41
0,75	1	2710	71,9	71,9	72,1	0,75	0,86	0,91	1,74	2760	70,0	71,7	72,5	0,65	0,79	0,86	1,67
0,75	1	2820	75,2	76,8	76,8	0,70	0,81	0,86	1,73	2855	72,3	75,6	76,0	0,57	0,71	0,79	1,74
1,1	1,5	2860	75,5	77,1	77,1	0,70	0,81	0,87	2,49	2890	72,6	75,9	76,3	0,57	0,71	0,80	2,51
1,5	2	2710	76,8	76,7	77,2	0,77	0,85	0,89	3,32	2765	75,3	76,9	77,7	0,67	0,79	0,85	3,16
1,5	2	2820	78,5	79,1	79,1	0,70	0,81	0,87	3,31	2855	75,5	77,9	78,3	0,57	0,71	0,80	3,33
2,2	3	2840	81,0	81,2	81,2	0,77	0,86	0,89	4,52	2870	80,5	81,5	81,9	0,70	0,81	0,86	4,25
2,2	3	2790	81,0	81,5	81,5	0,70	0,82	0,88	4,66	2820	80,5	81,3	81,3	0,57	0,72	0,82	4,59
3	4	2860	83,5	83,4	82,8	0,79	0,87	0,90	6,12	2885	82,4	83,4	83,7	0,71	0,81	0,87	5,73
3	4	2800	82,1	81,7	81,5	0,63	0,76	0,84	6,66	2835	79,8	81,0	81,6	0,52	0,67	0,77	6,64
4	5,5	2870	83,9	84,3	83,2	0,75	0,85	0,90	8,12	2895	81,9	83,6	83,5	0,64	0,77	0,84	7,93
4	5,5	2900	83,5	84,0	84,8	0,73	0,83	0,87	8,24	2920	81,0	84,0	85,0	0,63	0,75	0,82	7,98
5,5	7,5	2860	86,0	86,5	86,2	0,82	0,88	0,90	10,7	2880	85,0	86,5	86,7	0,76	0,84	0,88	9,92
5,5	7,5	2895	85,4	86,0	86,0	0,77	0,85	0,89	10,9	2915	84,0	85,5	86,0	0,66	0,78	0,84	10,6
7,5	10	2860	86,8	86,9	86,3	0,71	0,82	0,88	15,0	2885	84,3	85,9	86,3	0,57	0,71	0,80	15,1
7,5	10	2890	86,3	86,5	86,5	0,78	0,86	0,89	14,8	2910	84,5	86,0	86,5	0,66	0,78	0,84	14,4
9,2	12,5	2915	87,9	88,0	87,5	0,77	0,86	0,89	17,9	2930	87,0	88,0	88,2	0,69	0,80	0,85	17,1
11	15	2915	88,5	89,5	89,0	0,74	0,84	0,88	21,3	2930	86,4	89,0	89,5	0,60	0,74	0,81	21,1
15	20	2945	89,9	89,8	89,1	0,76	0,84	0,88	29,1	2935	89,0	89,7	89,6	0,67	0,78	0,84	27,7
22	30	2930	90,7	91,0	91,0	0,77	0,84	0,88	41,7	2945	90,2	90,8	90,8	0,70	0,80	0,86	39,2
22	30	2925	90,9	90,8	90,3	0,80	0,86	0,89	41,6	2940	90,4	91,0	91,0	0,73	0,82	0,87	38,7
30	40	2935	91,6	91,6	91,1	0,81	0,88	0,90	55,0	2945	91,3	91,8	91,7	0,75	0,84	0,88	51,4
30	40	2945	91,8	91,9	91,2	0,80	0,86	0,88	56,8	2955	91,3	92,0	91,8	0,72	0,81	0,86	52,9
37	50	2945	92,2	92,4	91,6	0,80	0,87	0,88	69,7	2950	91,7	92,4	92,1	0,72	0,81	0,85	65,8

Datos Eléctricos

W22 Motofreno - Standard Efficiency - IE1 - 50Hz

Potencia		Carcasa	Par nominal (kgfm)	Corriente de rotor Bloqueado Il/In	Par de arranque Tl/Tn	Par máximo Tb/Tn	Momento de inercia J (kgm²)	Tiempo máximo de rotor bloqueado (s)		Masa aprox. (kg)	Nivel de presión sonora dB(A)	400 V							
												RPM	% de la potencia nominal						Corriente nominal In (A)
													Rendimiento			Factor de potencia			
kW	HP							Caliente	Frío				50	75	100	50	75	100	
IV polos																			
0,12	0,16	63	0,090	3,5	1,8	2,0	0,0003	38	84	5,2	44,0	1350	46,0	53,0	55,0	0,51	0,64	0,75	0,420
0,18	0,25	63	0,130	3,8	1,9	1,9	0,0006	16	35	6,2	44,0	1370	51,0	55,0	57,0	0,52	0,65	0,75	0,610
0,25	0,33	71	0,180	3,7	1,8	1,9	0,0006	28	62	5,5	43,0	1370	53,0	58,0	60,0	0,50	0,62	0,73	0,820
0,37	0,5	71	0,260	3,6	2,0	2,0	0,0007	28	62	7,0	43,0	1370	58,0	62,0	63,0	0,50	0,64	0,73	1,16
0,55	0,75	80	0,380	4,9	2,0	2,4	0,0024	8	18	9,5	44,0	1415	65,0	70,0	71,0	0,57	0,72	0,81	1,38
0,75	1	80	0,520	4,9	2,1	2,3	0,0030	7	15	10,5	44,0	1410	70,0	72,0	72,3	0,58	0,72	0,81	1,85
1,1	1,5	90S	0,750	5,8	1,8	2,4	0,0052	7	15	14,5	49,0	1430	72,5	75,5	75,5	0,60	0,74	0,82	2,57
1,5	2	90L	1,04	5,5	1,9	2,4	0,0066	8	18	17,0	49,0	1410	74,5	77,5	77,5	0,58	0,73	0,82	3,41
2,2	3	100L	1,52	5,6	2,4	2,6	0,0090	9	20	23,0	53,0	1410	79,0	80,0	80,0	0,60	0,74	0,82	4,84
3	4	100L	2,06	6,5	3,1	3,2	0,0082	8	18	30,0	53,0	1420	79,0	81,5	81,5	0,57	0,72	0,81	6,56
4	5,5	112M	2,71	6,2	2,1	2,5	0,0180	9	20	33,0	56,0	1440	82,5	83,5	83,5	0,65	0,77	0,83	8,33
5,5	7,5	132S	3,66	7,5	2,1	2,5	0,0453	7	15	47,0	60,0	1465	84,0	85,5	85,5	0,63	0,77	0,84	11,1
7,5	10	132M	5,00	6,4	2,0	2,5	0,0601	8	18	64,5	60,0	1460	85,5	87,0	87,0	0,63	0,75	0,82	15,2
9,2	12,5	160M	6,14	6,0	2,0	2,4	0,0767	9	20	93,0	61,0	1460	86,8	87,5	87,4	0,64	0,76	0,82	18,5
11	15	160M	7,34	6,0	2,1	2,5	0,0906	9	20	96,0	61,0	1460	87,0	88,0	88,0	0,64	0,76	0,82	22,0
15	20	160L	9,97	6,8	2,6	2,8	0,1325	8	18	121	61,0	1465	89,0	89,7	89,3	0,66	0,76	0,83	29,2
18,5	25	180M	12,3	6,6	2,4	2,8	0,1398	12	26	152	61,0	1465	89,7	90,4	90,2	0,67	0,77	0,84	35,2
22	30	180L	14,6	6,6	2,4	2,9	0,1653	10	22	164	61,0	1465	90,0	90,8	90,7	0,66	0,77	0,84	41,7
30	40	200L	19,9	6,6	2,3	2,6	0,2802	13	29	212	65,0	1470	91,3	91,7	91,5	0,68	0,78	0,84	56,3
37	50	225S/M	24,4	6,7	2,3	2,7	0,3944	10	22	342	66,0	1475	92,0	92,4	92,2	0,71	0,81	0,85	68,1
45	60	225S/M	29,7	6,9	2,4	2,7	0,4684	10	22	363	66,0	1475	92,2	92,2	92,6	0,72	0,82	0,86	81,6
55	75	250S/M	36,3	6,5	2,1	2,5	0,7731	12	26	431	66,0	1475	92,9	93,2	93,1	0,73	0,82	0,85	100
75	100	250S/M	49,4	7,6	2,4	3,0	1,05	8	18	496	66,0	1480	93,1	93,4	93,5	0,73	0,82	0,87	133
High-Output Design																			
0,18	0,25	71	0,130	3,3	1,7	1,9	0,0004	30	66	5,5	43,0	1350	50,0	57,0	58,0	0,50	0,63	0,73	0,614
0,25	0,33	63	0,180	4,1	2,2	2,2	0,0006	23	51	7,2	44,0	1340	55,0	60,0	60,0	0,52	0,66	0,76	0,791
0,37	0,5	80	0,250	5,0	2,0	2,4	0,0015	23	51	8,5	44,0	1415	63,0	66,0	67,0	0,57	0,71	0,81	0,984
0,55	0,75	71	0,410	4,5	2,5	2,3	0,0009	23	51	9,5	43,0	1320	66,0	69,0	69,0	0,50	0,64	0,74	1,55
0,55	0,75	90S	0,380	5,4	2,1	2,4	0,0030	29	64	15,5	49,0	1415	70,0	73,0	73,0	0,56	0,70	0,78	1,39
0,75	1	90S	0,520	5,4	2,0	2,3	0,0036	20	44	16,5	49,0	1415	70,5	73,5	73,5	0,57	0,70	0,79	1,86
1,1	1,5	80	0,760	5,8	2,9	3,0	0,0032	10	22	14,5	44,0	1415	70,5	75,0	75,5	0,56	0,71	0,80	2,63
1,1	1,5	90L	0,750	5,8	1,8	2,4	0,0052	7	15	14,5	49,0	1430	72,5	75,5	75,5	0,60	0,74	0,82	2,57
1,5	2	100L	1,04	5,4	2,1	2,4	0,0052	21	46	24,0	53,0	1405	79,0	79,5	79,0	0,64	0,76	0,82	3,34
1,5	2	90S	1,04	5,5	2,3	2,4	0,0046	8	18	17,0	49,0	1410	74,5	77,5	77,5	0,58	0,73	0,82	3,41
2,2	3	112M	1,49	5,9	1,7	2,5	0,0104	27	59	38,0	56,0	1440	81,0	82,0	82,0	0,59	0,72	0,79	4,90
2,2	3	90L*	1,52	6,2	2,7	2,5	0,0066	8	18	23,0	49,0	1410	79,5	80,0	79,7	0,57	0,71	0,80	5,19
3	4	112M	2,03	5,9	1,7	2,4	0,0123	16	35	39,5	56,0	1440	82,5	83,0	83,0	0,61	0,74	0,81	6,44
4	5,5	100L*	2,79	5,5	2,7	2,7	0,0104	8	18	35,0	53,0	1395	82,0	83,0	83,1	0,62	0,74	0,81	8,58
4	5,5	132S	2,69	6,2	1,5	2,5	0,0283	15	33	57,0	60,0	1450	83,0	84,5	84,5	0,67	0,79	0,85	7,94
5,5	7,5	112M	3,72	6,3	2,2	2,8	0,0180	11	24	44,0	56,0	1440	84,0	85,7	85,7	0,55	0,69	0,77	11,7
5,5	7,5	132M	3,66	7,5	2,1	2,5	0,0453	7	15	47,0	60,0	1465	84,0	85,5	85,5	0,63	0,77	0,84	11,1
7,5	10	132S	5,02	6,7	2,1	2,9	0,0434	8	18	64,5	58,0	1455	85,5	87,0	87,0	0,63	0,77	0,84	14,8
9,2	12,5	132M	6,16	7,5	2,2	2,8	0,0563	6	13	70,0	60,0	1455	86,5	87,7	87,7	0,64	0,78	0,85	17,8
11	15	132M/L*	7,36	7,5	2,4	2,7	0,0676	5	11	83,0	60,0	1455	87,0	88,4	88,0	0,70	0,81	0,88	20,5
11	15	160L	7,34	6,0	2,1	2,5	0,0906	9	20	96,0	61,0	1460	87,0	88,0	88,0	0,64	0,76	0,82	22,0
15	20	160M	9,97	6,8	2,6	2,8	0,1325	8	18	121	61,0	1465	89,0	89,7	89,3	0,66	0,76	0,83	29,2
18,5	25	160L	12,3	6,6	2,4	2,9	0,1537	7	15	135	61,0	1465	89,5	90,2	90,0	0,64	0,76	0,82	36,2
18,5	25	180L	12,3	6,6	2,4	2,8	0,1398	12	26	152	61,0	1465	89,7	90,4	90,2	0,67	0,77	0,84	35,2
22	30	180M	14,6	6,6	2,4	2,9	0,1653	10	22	164	61,0	1465	90,0	90,8	90,7	0,66	0,77	0,84	41,7
30	40	180L	20,0	6,7	2,9	2,9	0,2075	10	22	190	61,0	1460	90,5	91,2	91,0	0,63	0,74	0,82	58,0
30	40	200M	19,9	6,6	2,3	2,6	0,2802	13	29	212	65,0	1470	91,3	91,7	91,5	0,68	0,78	0,84	56,3
37	50	200L	24,5	6,6	2,3	2,5	0,3342	12	26	237	65,0	1470	92,0	92,4	92,0	0,71	0,81	0,85	68,3
45	60	200L*	29,7	6,6	2,3	2,5	0,3735	6	13	255	65,0	1475	92,3	92,7	92,5	0,65	0,76	0,82	85,6
55	75	225S/M	36,3	7,0	2,4	2,7	0,6367	9	20	394	66,0	1475	92,8	93,1	93,1	0,72	0,82	0,82	104

** Motores con elevación de temperatura "F" ΔT 105 K.*

Potencia		380 V								415 V							
		RPM	% de la potencia nominal						Corriente nominal In (A)	RPM	% de la potencia nominal						Corriente nominal In (A)
			Rendimiento			Factor de potencia					Rendimiento			Factor de potencia			
kW	HP		50	75	100	50	75	100			50	75	100	50	75	100	
IV polos																	
0,12	0,16	1330	49,6	55,0	55,1	0,56	0,69	0,79	0,419	1360	42,7	50,9	54,0	0,48	0,60	0,71	0,435
0,18	0,25	1350	51,0	55,0	57,0	0,57	0,69	0,80	0,600	1380	48,0	53,0	55,0	0,48	0,59	0,69	0,660
0,25	0,33	1340	57,3	58,9	58,9	0,55	0,68	0,78	0,830	1385	48,9	55,3	59,4	0,47	0,58	0,69	0,840
0,37	0,5	1345	61,5	63,5	62,6	0,55	0,70	0,78	1,15	1385	54,3	59,8	62,5	0,46	0,59	0,69	1,19
0,55	0,75	1400	68,0	71,3	70,9	0,63	0,78	0,85	1,39	1420	62,0	68,4	70,4	0,53	0,68	0,77	1,41
0,75	1	1395	72,2	72,5	72,1	0,64	0,76	0,84	1,88	1420	68,0	71,0	72,4	0,54	0,67	0,78	1,85
1,1	1,5	1415	73,0	75,5	75,5	0,66	0,79	0,85	2,60	1435	70,5	74,5	75,5	0,56	0,70	0,80	2,54
1,5	2	1400	74,5	77,5	77,5	0,65	0,78	0,86	3,42	1415	72,5	77,5	77,5	0,52	0,67	0,77	3,50
2,2	3	1400	79,0	80,5	79,7	0,67	0,79	0,85	4,98	1420	77,5	79,5	80,0	0,55	0,68	0,78	4,90
3	4	1410	80,0	81,5	81,5	0,64	0,77	0,84	6,66	1430	77,0	81,5	81,5	0,52	0,67	0,78	6,57
4	5,5	1430	82,9	83,1	83,1	0,71	0,81	0,86	8,50	1445	81,0	83,0	83,5	0,59	0,72	0,80	8,33
5,5	7,5	1460	85,0	85,5	85,5	0,70	0,81	0,86	11,4	1470	83,2	85,0	85,5	0,58	0,72	0,81	11,0
7,5	10	1455	86,5	86,8	86,8	0,71	0,80	0,85	15,5	1460	83,7	86,2	86,7	0,57	0,70	0,78	15,4
9,2	12,5	1455	87,5	87,6	87,0	0,69	0,79	0,84	19,1	1465	86,1	87,2	87,5	0,60	0,73	0,80	18,3
11	15	1455	87,8	88,2	87,6	0,69	0,80	0,84	22,7	1465	86,1	87,6	88,0	0,59	0,72	0,79	22,0
15	20	1460	89,5	89,7	88,9	0,71	0,79	0,85	30,2	1470	88,4	89,5	89,4	0,62	0,73	0,81	28,8
18,5	25	1460	90,5	90,6	90,0	0,73	0,81	0,87	35,9	1470	89,0	90,1	90,2	0,62	0,73	0,81	35,2
22	30	1460	90,8	91,0	90,5	0,72	0,81	0,87	42,5	1470	89,3	90,5	90,6	0,61	0,73	0,81	41,7
30	40	1465	91,7	91,7	91,2	0,73	0,81	0,86	58,1	1470	90,8	91,5	91,6	0,63	0,75	0,82	55,6
37	50	1470	92,3	92,4	91,9	0,76	0,84	0,86	71,1	1475	91,6	92,3	92,2	0,68	0,78	0,83	67,3
45	60	1470	92,5	92,2	92,3	0,76	0,85	0,87	85,1	1475	91,9	92,1	92,6	0,68	0,79	0,84	80,5
55	75	1470	93,1	93,1	92,7	0,77	0,84	0,86	105	1475	92,6	93,1	93,1	0,70	0,80	0,84	97,8
75	100	1475	93,4	93,4	93,2	0,78	0,85	0,89	137	1480	93,6	93,2	93,5	0,69	0,79	0,85	131
High-Output Design																	
0,18	0,25	1325	52,9	58,6	57,6	0,54	0,68	0,78	0,609	1365	47,2	55,3	57,5	0,48	0,60	0,70	0,622
0,25	0,33	1320	57,5	61,0	59,6	0,57	0,71	0,80	0,797	1350	52,3	58,4	59,8	0,48	0,62	0,73	0,797
0,37	0,5	1405	65,4	67,0	66,7	0,62	0,76	0,84	1,00	1425	60,6	64,7	66,6	0,53	0,67	0,77	1,00
0,55	0,75	1295	68,7	70,2	68,3	0,55	0,69	0,78	1,57	1330	62,9	67,6	68,7	0,45	0,59	0,70	1,59
0,55	0,75	1405	71,6	73,4	72,3	0,61	0,74	0,81	1,43	1420	68,6	72,3	73,1	0,52	0,66	0,75	1,40
0,75	1	1405	72,0	73,9	72,8	0,62	0,75	0,82	1,91	1420	68,9	72,8	73,7	0,52	0,66	0,76	1,86
1,1	1,5	1405	73,3	76,4	75,7	0,63	0,77	0,85	2,60	1420	67,3	73,1	75,1	0,51	0,65	0,76	2,68
1,1	1,5	1415	73,0	75,5	75,5	0,66	0,79	0,85	2,60	1435	70,5	74,5	75,5	0,56	0,70	0,80	2,54
1,5	2	1390	79,6	79,1	77,7	0,69	0,79	0,84	3,49	1415	78,1	79,4	79,6	0,60	0,73	0,80	3,28
1,5	2	1400	74,5	77,5	77,5	0,65	0,78	0,86	3,42	1415	72,5	77,5	77,5	0,52	0,67	0,77	3,50
2,2	3	1435	82,2	82,3	81,5	0,65	0,76	0,82	5,00	1445	79,9	81,5	82,0	0,55	0,68	0,76	4,91
2,2	3	1390	80,6	80,5	79,7	0,65	0,75	0,83	5,05	1420	77,4	79,5	79,7	0,53	0,66	0,76	5,05
3	4	1435	83,8	83,3	82,5	0,67	0,78	0,84	6,58	1445	81,1	82,5	83,1	0,56	0,70	0,78	6,44
4	5,5	1380	82,8	82,7	81,9	0,67	0,78	0,83	8,94	1405	81,1	82,8	83,7	0,57	0,71	0,79	8,42
4	5,5	1445	84,1	84,7	83,9	0,73	0,83	0,87	8,23	1455	81,9	84,1	84,5	0,62	0,75	0,82	7,93
5,5	7,5	1435	85,5	86,2	85,4	0,64	0,75	0,80	11,9	1445	82,4	84,9	85,4	0,50	0,64	0,73	11,9
5,5	7,5	1460	85,0	85,5	85,5	0,70	0,81	0,86	11,4	1470	83,2	85,0	85,5	0,58	0,72	0,81	11,0
7,5	10	1450	86,5	86,8	86,8	0,71	0,82	0,87	15,1	1455	83,7	86,2	86,7	0,57	0,72	0,80	15,0
9,2	12,5	1450	87,3	87,8	87,4	0,70	0,82	0,87	18,4	1455	85,3	87,1	87,5	0,59	0,73	0,82	17,8
11	15	1450	87,5	88,4	88,0	0,75	0,84	0,89	21,4	1460	86,5	88,4	88,4	0,67	0,79	0,86	20,1
11	15	1455	87,8	88,2	87,6	0,69	0,80	0,84	22,7	1465	86,1	87,6	88,0	0,59	0,72	0,79	22,0
15	20	1460	89,5	89,7	88,9	0,71	0,79	0,85	30,2	1470	88,4	89,5	89,4	0,62	0,73	0,81	28,8
18,5	25	1460	90,1	90,3	89,7	0,69	0,79	0,84	37,3	1470	88,9	90,0	90,1	0,60	0,73	0,80	35,7
18,5	25	1460	90,5	90,6	90,0	0,73	0,81	0,87	35,9	1470	89,0	90,1	90,2	0,62	0,73	0,81	35,2
22	30	1460	90,8	91,0	90,5	0,72	0,81	0,87	42,5	1470	89,3	90,5	90,6	0,61	0,73	0,81	41,7
30	40	1455	91,3	91,4	90,8	0,69	0,78	0,85	59,1	1465	89,8	90,9	91,0	0,59	0,71	0,79	58,1
30	40	1465	91,7	91,7	91,2	0,73	0,81	0,86	58,1	1470	90,8	91,5	91,6	0,63	0,75	0,82	55,6
37	50	1465	92,3	92,4	91,7	0,76	0,84	0,87	70,5	1470	91,5	92,2	92,1	0,66	0,78	0,83	67,3
45	60	1470	93,1	93,0	92,5	0,72	0,81	0,86	85,9	1475	91,3	92,2	92,3	0,58	0,71	0,78	87,0
55	75	1470	93,0	93,0	92,7	0,76	0,84	0,83	109	1475	92,5	93,1	93,3	0,69	0,80	0,81	101

Datos Eléctricos

W22 Motofreno - Standard Efficiency - IE1 - 50Hz

Potencia		Carcasa	Par nominal (kgfm)	Corriente de rotor Bloqueado Il/In	Par de arranque Tl/Tn	Par máximo Tb/Tn	Momento de inercia J (kgm²)	Tiempo máximo de rotor bloqueado (s)		Masa aprox. (kg)	Nivel de presión sonora dB(A)	400 V							
												RPM	% de la potencia nominal						Corriente nominal In (A)
													Rendimiento			Factor de potencia			
kW	HP							Caliente	Frío				50	75	100	50	75	100	
VI polos																			
0,12	0,16	63	0,140	2,6	1,7	1,6	0,0007	46	101	6,7	43,0	855	43,0	47,0	48,0	0,44	0,55	0,67	0,540
0,18	0,25	71	0,190	3,1	2,2	2,2	0,0009	30	66	9,0	43,0	900	46,0	53,0	55,0	0,38	0,49	0,58	0,814
0,25	0,33	71	0,270	3,1	2,2	2,2	0,0008	30	66	11,5	43,0	895	48,0	55,0	57,0	0,38	0,48	0,58	1,09
0,37	0,5	80	0,400	3,6	1,7	1,7	0,0019	16	35	12,1	43,0	905	55,0	60,0	63,0	0,50	0,64	0,75	1,13
0,55	0,75	80	0,580	4,5	2,3	2,3	0,0030	10	22	15,5	43,0	930	60,0	65,0	67,0	0,50	0,63	0,73	1,62
0,75	1	90S	0,790	4,2	1,8	2,1	0,0044	17	37	18,0	45,0	920	68,0	70,0	70,0	0,51	0,65	0,75	2,06
1,1	1,5	90L	1,16	4,8	2,0	2,1	0,0060	9	20	22,0	45,0	925	70,0	72,0	73,0	0,47	0,60	0,72	3,02
1,5	2	100L	1,59	4,4	1,9	2,2	0,0093	21	46	27,0	44,0	920	76,0	77,0	76,0	0,52	0,66	0,73	3,90
2,2	3	112M	2,28	5,1	2,3	2,5	0,0165	17	37	37,0	48,0	940	78,0	78,5	78,0	0,53	0,66	0,74	5,50
3	4	132S	3,06	5,3	2,0	2,2	0,0340	20	44	55,0	53,0	955	81,0	82,0	81,0	0,58	0,70	0,77	6,94
4	5,5	132M	4,06	5,8	2,3	2,4	0,0435	19	42	59,0	53,0	960	81,0	82,5	82,5	0,54	0,66	0,74	9,46
5,5	7,5	132M	5,58	6,2	2,3	2,9	0,0606	19	42	72,0	52,0	960	82,5	84,5	84,5	0,51	0,64	0,72	13,0
7,5	10	160M	7,57	5,4	1,9	2,3	0,0966	12	26	103	56,0	965	85,3	85,5	85,3	0,64	0,76	0,83	15,3
9,2	12,5	160L	9,29	5,7	2,0	2,4	0,1229	10	22	113	56,0	965	86,0	86,5	86,0	0,66	0,76	0,83	18,6
11	15	160L	11,1	5,8	2,1	2,4	0,1489	11	24	127	56,0	965	87,0	87,5	87,2	0,65	0,77	0,83	21,9
15	20	180L	15,1	6,8	2,3	2,7	0,2299	6	13	166	56,0	970	88,0	88,5	88,2	0,72	0,82	0,87	28,2
18,5	25	200L	18,5	5,7	2,1	2,4	0,2989	12	26	190	60,0	975	88,3	89,3	88,9	0,64	0,76	0,82	36,6
22	30	200L	22,0	6,0	2,2	2,4	0,3692	13	29	218	60,0	975	89,5	90,0	89,7	0,67	0,77	0,83	42,7
30	40	225S/M	29,8	6,8	2,1	2,7	0,7192	12	26	359	63,0	980	91,0	91,5	91,2	0,74	0,83	0,86	55,2
37	50	250S/M	36,6	6,7	2,1	2,4	1,01	14	31	425	64,0	985	91,7	91,9	91,7	0,74	0,83	0,86	67,7
45	60	250S/M	44,5	6,5	2,1	2,3	1,28	15	33	466	64,0	985	92,2	92,4	92,2	0,75	0,84	0,87	81,0
High-Output Design																			
0,25	0,33	80	0,260	3,4	1,8	1,9	0,0015	26	57	8,5	43,0	920	51,0	58,0	60,0	0,52	0,65	0,76	0,791
0,75	1	90L	0,790	4,2	1,8	2,1	0,0044	17	37	18,0	45,0	920	68,0	70,0	70,0	0,51	0,65	0,75	2,06
1,5	2	112M	1,55	5,2	2,0	2,4	0,0147	21	46	36,0	48,0	945	75,5	77,5	77,0	0,53	0,66	0,75	3,75
3	4	112M	3,11	5,4	2,3	2,5	0,0257	15	33	44,0	48,0	940	81,0	82,5	82,0	0,55	0,68	0,75	7,04
3	4	132M	3,06	5,3	2,0	2,2	0,0340	20	44	55,0	53,0	955	81,0	82,0	81,0	0,58	0,70	0,77	6,94
4	5,5	132S	4,06	5,8	2,3	2,4	0,0435	19	42	59,0	53,0	960	81,0	82,5	82,5	0,54	0,66	0,74	9,46
7,5	10	160L	7,57	5,4	1,9	2,3	0,0966	12	26	103	56,0	965	85,3	85,5	85,3	0,64	0,76	0,83	15,3
11	15	160M	11,1	5,8	2,1	2,4	0,1489	11	24	127	56,0	965	87,0	87,5	87,2	0,65	0,77	0,83	21,9
15	20	180M	15,1	6,8	2,3	2,7	0,2299	6	13	166	56,0	970	88,0	88,5	88,2	0,72	0,82	0,87	28,2
18,5	25	200M	18,5	5,7	2,1	2,4	0,2989	12	26	190	60,0	975	88,3	89,3	88,9	0,64	0,76	0,82	36,6
22	30	200M	22,0	6,0	2,2	2,4	0,3692	13	29	218	60,0	975	89,5	90,0	89,7	0,67	0,77	0,83	42,7
37	50	225S/M	36,6	6,8	2,1	2,5	0,8876	11	24	390	63,0	985	91,7	91,9	91,7	0,74	0,83	0,86	67,7

Potencia		380 V								415 V							
		RPM	% de la potencia nominal						Corriente nominal In (A)	RPM	% de la potencia nominal						Corriente nominal In (A)
			Rendimiento			Factor de potencia					Rendimiento			Factor de potencia			
kW	HP		50	75	100	50	75	100			50	75	100	50	75	100	
VI polos																	
0,12	0,16	845	48,5	50,9	50,1	0,47	0,59	0,72	0,504	860	38,5	43,1	45,7	0,43	0,52	0,63	0,577
0,18	0,25	885	49,3	55,1	55,9	0,41	0,52	0,62	0,789	905	42,9	50,5	53,7	0,37	0,46	0,55	0,848
0,25	0,33	880	51,8	57,3	57,6	0,41	0,53	0,63	1,05	905	45,0	52,6	55,5	0,36	0,45	0,54	1,16
0,37	0,5	890	57,0	62,0	65,0	0,54	0,69	0,80	1,08	910	55,0	60,0	62,0	0,47	0,60	0,72	1,15
0,55	0,75	920	62,0	65,8	68,0	0,54	0,67	0,77	1,60	935	58,0	64,0	66,0	0,47	0,59	0,68	1,70
0,75	1	905	70,1	70,6	70,0	0,56	0,70	0,78	2,09	925	65,9	69,1	70,1	0,47	0,61	0,71	2,10
1,1	1,5	915	70,7	74,3	76,1	0,52	0,67	0,77	2,85	930	68,8	69,5	73,0	0,42	0,55	0,67	3,13
1,5	2	910	77,6	77,2	75,2	0,57	0,70	0,76	3,99	925	74,4	76,3	76,3	0,48	0,62	0,70	3,91
2,2	3	930	79,8	78,9	77,7	0,58	0,71	0,78	5,52	945	76,0	77,4	77,9	0,48	0,62	0,71	5,53
3	4	950	81,0	83,0	82,0	0,61	0,72	0,79	7,04	960	80,0	82,0	81,1	0,53	0,66	0,74	6,95
4	5,5	960	82,0	82,5	82,5	0,58	0,73	0,78	9,44	965	80,0	82,2	83,4	0,52	0,64	0,72	9,27
5,5	7,5	955	83,8	85,1	84,4	0,56	0,69	0,76	13,0	965	81,1	83,8	84,3	0,47	0,60	0,69	13,2
7,5	10	960	86,2	85,6	84,7	0,69	0,80	0,85	15,8	970	84,3	85,2	85,4	0,60	0,73	0,81	15,1
9,2	12,5	960	86,8	86,6	85,8	0,71	0,79	0,85	19,2	970	85,1	86,2	86,2	0,62	0,73	0,81	18,3
11	15	960	87,6	87,5	86,6	0,69	0,80	0,85	22,7	970	86,4	87,3	87,4	0,61	0,74	0,81	21,6
15	20	970	88,5	88,4	87,7	0,76	0,85	0,89	29,2	970	87,4	88,3	88,4	0,68	0,79	0,85	27,8
18,5	25	970	89,3	89,6	88,7	0,70	0,80	0,85	37,3	975	87,3	88,8	88,8	0,59	0,72	0,79	36,7
22	30	970	90,3	90,2	89,4	0,72	0,81	0,85	44,0	975	88,6	89,6	89,7	0,62	0,73	0,81	42,1
30	40	975	91,2	91,3	90,7	0,78	0,85	0,87	57,8	980	90,6	91,4	91,2	0,71	0,81	0,85	53,8
37	50	980	91,9	91,7	91,2	0,77	0,85	0,87	70,9	985	91,4	91,9	91,8	0,71	0,81	0,85	66,0
45	60	980	92,2	92,1	91,6	0,78	0,86	0,88	84,8	985	92,0	92,4	92,2	0,72	0,82	0,86	79,0
High-Output Design																	
0,25	0,33	905	54,9	60,0	59,6	0,56	0,70	0,80	0,797	930	47,7	55,6	59,0	0,50	0,62	0,73	0,808
0,75	1	905	70,1	70,6	70,0	0,56	0,70	0,78	2,09	925	65,9	69,1	70,1	0,47	0,61	0,71	2,10
1,5	2	940	76,9	77,8	76,3	0,58	0,72	0,78	3,83	950	74,1	76,8	77,1	0,50	0,63	0,72	3,76
3	4	935	82,2	82,7	81,3	0,60	0,73	0,78	7,19	945	79,5	81,9	82,1	0,50	0,64	0,72	7,06
3	4	950	81,0	83,0	82,0	0,61	0,72	0,79	7,04	960	80,0	82,0	81,1	0,53	0,66	0,74	6,95
4	5,5	960	82,0	82,5	82,5	0,58	0,73	0,78	9,44	965	80,0	82,2	83,4	0,52	0,64	0,72	9,27
7,5	10	960	86,2	85,6	84,7	0,69	0,80	0,85	15,8	970	84,3	85,2	85,4	0,60	0,73	0,81	15,1
11	15	960	87,6	87,5	86,6	0,69	0,80	0,85	22,7	970	86,4	87,3	87,4	0,61	0,74	0,81	21,6
15	20	970	88,5	88,4	87,7	0,76	0,85	0,89	29,2	970	87,4	88,3	88,4	0,68	0,79	0,85	27,8
18,5	25	970	89,3	89,6	88,7	0,70	0,80	0,85	37,3	975	87,3	88,8	88,8	0,59	0,72	0,79	36,7
22	30	970	90,3	90,2	89,4	0,72	0,81	0,85	44,0	975	88,6	89,6	89,7	0,62	0,73	0,81	42,1
37	50	980	91,9	91,7	91,2	0,77	0,85	0,87	70,9	985	91,5	91,7	91,9	0,71	0,81	0,85	65,9

Datos Eléctricos

W22 Motofreno - Standard Efficiency - IE1 - 50Hz

Potencia		Carcasa	Par nominal (kgfm)	Corriente de rotor Bloqueado Il/In	Par de arranque Tl/Tn	Par máximo Tb/Tn	Momento de inercia J (kgm²)	Tiempo máximo de rotor bloqueado (s)		Masa aprox. (kg)	Nivel de presión sonora dB(A)	400 V							
												RPM	% de la potencia nominal						Corriente nominal In (A)
													Rendimiento			Factor de potencia			
kW	HP							Caliente	Frío				50	75	100	50	75	100	
VIII polos																			
0,12	0,16	71	0,180	2,2	2,1	2,0	0,0008	84	185	10,7	41,0	660	36,3	43,4	45,6	0,37	0,45	0,53	0,717
0,18	0,25	80	0,250	2,8	2,2	2,4	0,0020	29	64	12,6	42,0	695	36,2	44,1	48,6	0,45	0,53	0,62	0,862
0,25	0,33	80	0,360	3,8	2,1	2,2	0,0027	27	59	13,0	42,0	685	46,0	51,0	53,0	0,45	0,56	0,66	1,03
0,37	0,5	90S	0,530	3,0	1,9	1,8	0,0038	32	70	15,4	43,0	685	50,6	56,5	57,4	0,44	0,55	0,64	1,45
0,55	0,75	90L	0,790	3,3	1,9	2,0	0,0058	25	55	16,5	43,0	675	58,0	60,0	60,0	0,43	0,56	0,66	2,01
0,75	1	100L	1,04	3,5	1,8	2,4	0,0077	33	73	23,8	50,0	705	62,0	67,2	67,8	0,42	0,53	0,62	2,58
1,1	1,5	100L	1,53	4,0	1,7	2,3	0,0116	27	59	28,5	50,0	700	69,3	72,3	71,2	0,45	0,57	0,66	3,38
1,5	2	112M	2,09	4,2	2,2	2,2	0,0174	26	57	33,4	46,0	700	73,7	75,4	73,5	0,48	0,61	0,70	4,21
2,2	3	132S	3,02	6,1	2,5	2,8	0,0592	22	48	55,3	48,0	710	75,8	78,0	77,1	0,55	0,68	0,77	5,35
3	4	132M	4,12	6,1	2,2	2,6	0,0715	18	40	65,0	48,0	710	78,5	80,1	79,0	0,55	0,68	0,76	7,21
4	5,5	160M	5,41	4,7	2,0	2,1	0,0878	17	37	101	51,0	720	79,5	82,0	81,5	0,52	0,65	0,72	9,84
5,5	7,5	160M	7,44	4,7	2,0	2,1	0,1141	16	35	110	51,0	720	82,0	83,2	83,0	0,52	0,65	0,73	13,1
7,5	10	160L	10,1	4,9	2,2	2,2	0,1492	16	35	130	51,0	720	84,0	85,5	85,0	0,52	0,65	0,73	17,4
9,2	12,5	180M	12,4	6,3	2,0	2,4	0,2037	10	22	156	51,0	725	86,0	86,5	86,0	0,64	0,76	0,82	18,8
11	15	180L	14,8	6,4	2,1	2,4	0,2444	10	22	175	51,0	725	87,0	87,5	87,0	0,67	0,78	0,84	21,7
15	20	200L	20,2	4,6	1,9	2,0	0,3341	22	48	205	53,0	725	87,5	88,0	88,0	0,58	0,70	0,76	32,4
18,5	25	225S/M	24,5	6,4	1,8	2,4	0,6183	18	40	339	56,0	735	91,0	91,0	90,6	0,66	0,77	0,82	35,9
22	30	225S/M	29,2	6,4	1,8	2,4	0,7214	16	35	358	56,0	735	91,3	91,3	91,0	0,69	0,79	0,83	42,0
30	40	250S/M	39,8	6,9	1,9	2,7	1,06	13	29	433	56,0	735	91,6	91,8	91,6	0,67	0,78	0,83	57,0
37	50	250S/M	49,4	6,9	1,9	2,7	1,33	12	26	475	56,0	730	91,9	92,0	91,9	0,67	0,78	0,83	70,0
High-Output Design																			
2,2	3	132M	3,02	6,1	2,5	2,8	0,0592	22	48	55,3	48,0	710	75,8	78,0	77,1	0,55	0,68	0,77	5,35
5,5	7,5	160L	7,44	4,7	2,0	2,1	0,1141	16	35	110	51,0	720	82,0	83,2	83,0	0,52	0,65	0,73	13,1
7,5	10	160M	10,1	4,9	2,2	2,2	0,1492	16	35	130	51,0	720	84,0	85,5	85,0	0,52	0,65	0,73	17,4

X polos																			
0,12	0,16	80	0,210	2,8	2,5	2,5	0,0030	45	99	15,5	42,0	560	36,0	43,0	47,0	0,40	0,45	0,52	0,709
0,18	0,25	90S	0,320	2,7	2,0	2,1	0,0046	50	110	19,0	43,0	540	40,0	48,0	48,0	0,39	0,47	0,59	0,917
0,25	0,33	90L	0,440	2,9	2,1	2,2	0,0055	33	73	19,5	43,0	550	39,0	46,0	48,0	0,38	0,47	0,55	1,37
0,37	0,5	100L	0,630	3,2	1,9	2,7	0,0099	45	99	25,5	50,0	570	52,0	61,0	61,0	0,30	0,35	0,42	2,08
0,55	0,75	112M	0,950	3,8	2,3	2,4	0,0165	50	110	30,0	46,0	565	60,0	65,0	65,0	0,36	0,45	0,53	2,30
0,75	1	132S	1,28	5,0	2,0	2,4	0,0444	40	88	40,0	48,0	570	70,0	74,0	74,0	0,40	0,52	0,60	2,44
1,1	1,5	132M	1,88	5,0	2,0	2,3	0,0542	30	66	51,0	50,0	570	75,0	77,0	77,0	0,42	0,54	0,63	3,27
1,5	2	132M	2,56	5,3	2,0	2,3	0,0641	30	66	0,0	48,0	570	71,0	75,0	76,0	0,44	0,56	0,64	4,45
2,2	3	160M	3,73	5,5	2,0	2,5	0,1237	20	44	85,0	51,0	575	77,0	79,0	79,0	0,52	0,65	0,73	5,51
3	4	160M	5,08	5,5	2,2	2,5	0,1502	15	33	105	51,0	575	78,0	79,0	80,0	0,50	0,62	0,72	7,52
4	5,5	180M	6,66	6,2	1,8	2,3	0,2177	23	51	150	51,0	585	84,8	86,4	86,1	0,55	0,68	0,75	8,94
5,5	7,5	180L	9,16	6,5	2,1	2,4	0,2857	27	59	170	51,0	585	85,3	86,9	86,6	0,55	0,67	0,75	12,3
7,5	10	200L	12,5	5,7	1,9	2,2	0,4126	38	84	238	53,0	585	85,3	86,9	86,6	0,52	0,64	0,70	17,9
9,2	12,5	225S/M	15,2	7,2	2,2	2,9	0,5505	24	53	310	56,0	590	86,2	88,7	89,2	0,50	0,62	0,70	21,3
11	15	225S/M	18,2	6,9	2,0	2,6	0,6193	23	51	330	56,0	590	87,5	89,4	89,6	0,54	0,66	0,73	24,3
15	20	250S/M	25,0	7,1	1,6	2,8	1,07	21	46	400	56,0	585	87,9	89,3	89,3	0,60	0,72	0,77	31,5
18,5	25	250S/M	30,8	7,3	1,8	2,9	1,20	21	46	400	56,0	585	88,5	89,8	89,3	0,59	0,70	0,76	39,1
High-Output Design																			
1,5	2	132S	2,56	5,3	2,0	2,3	0,0641	30	66	0,0	48,0	570	71,0	75,0	76,0	0,44	0,56	0,64	4,45
3	4	160L	5,08	5,5	2,2	2,5	0,1502	15	33	105	51,0	575	78,0	79,0	80,0	0,50	0,62	0,72	7,52
18,5	25	225S/M	30,8	5,7	1,8	2,5	0,9633	21	46	250	56,0	585	88,5	89,8	89,3	0,59	0,71	0,77	38,8

Potencia		380 V								415 V							
		RPM	% de la potencia nominal						Corriente nominal In (A)	RPM	% de la potencia nominal						Corriente nominal In (A)
			Rendimiento			Factor de potencia					Rendimiento			Factor de potencia			
kW	HP		50	75	100	50	75	100			50	75	100	50	75	100	
VIII polos																	
0,12	0,16	650	41,0	47,1	47,6	0,39	0,48	0,57	0,672	670	32,7	40,3	43,2	0,36	0,43	0,50	0,773
0,18	0,25	690	40,7	47,7	50,6	0,47	0,57	0,66	0,819	700	32,8	41,2	46,1	0,43	0,51	0,59	0,921
0,25	0,33	675	48,8	52,8	53,4	0,48	0,60	0,70	1,02	690	43,2	49,4	52,1	0,43	0,53	0,63	1,06
0,37	0,5	680	54,4	59,0	58,3	0,48	0,60	0,69	1,40	690	46,6	53,8	56,1	0,41	0,51	0,61	1,50
0,55	0,75	665	61,7	62,0	60,0	0,47	0,60	0,70	1,99	680	54,8	59,0	59,0	0,41	0,52	0,62	2,09
0,75	1	695	65,6	69,0	68,0	0,46	0,58	0,66	2,54	710	58,3	64,6	66,7	0,39	0,49	0,58	2,70
1,1	1,5	690	72,1	73,6	70,8	0,50	0,62	0,70	3,37	705	66,2	70,7	70,7	0,41	0,53	0,62	3,49
1,5	2	690	75,9	76,2	73,2	0,52	0,65	0,73	4,27	705	71,6	74,2	73,1	0,44	0,57	0,66	4,33
2,2	3	705	77,1	78,3	76,7	0,60	0,73	0,80	5,45	715	74,7	77,5	77,1	0,52	0,65	0,74	5,36
3	4	705	79,7	80,5	78,6	0,60	0,73	0,80	7,25	715	77,1	79,6	79,0	0,51	0,64	0,73	7,24
4	5,5	715	81,3	82,7	81,2	0,57	0,70	0,75	9,98	720	77,8	81,2	81,3	0,48	0,61	0,69	9,92
5,5	7,5	715	83,3	83,5	82,5	0,57	0,69	0,76	13,3	720	80,7	82,6	83,0	0,49	0,62	0,70	13,2
7,5	10	715	85,2	85,8	84,6	0,57	0,69	0,76	17,7	720	82,8	85,0	85,0	0,48	0,62	0,70	17,5
9,2	12,5	720	86,8	86,6	85,4	0,69	0,80	0,84	19,5	730	85,2	86,3	86,2	0,60	0,73	0,80	18,6
11	15	720	87,6	87,4	86,3	0,72	0,81	0,86	22,5	725	86,4	87,3	87,3	0,63	0,75	0,82	21,4
15	20	720	88,5	88,2	87,5	0,64	0,74	0,78	33,4	725	86,4	87,6	88,0	0,53	0,66	0,73	32,5
18,5	25	730	91,3	90,8	90,0	0,70	0,80	0,84	37,2	735	90,6	91,0	90,8	0,63	0,75	0,81	35,0
22	30	730	91,5	91,1	90,3	0,73	0,82	0,84	44,1	735	91,0	91,3	91,2	0,66	0,77	0,82	40,9
30	40	730	92,0	91,7	91,1	0,72	0,81	0,85	58,9	735	91,2	91,7	91,8	0,63	0,75	0,81	56,1
37	50	725	92,1	91,8	91,3	0,71	0,81	0,85	72,4	730	91,6	92,0	92,2	0,63	0,75	0,81	68,9
High-Output Design																	
2,2	3	705	77,1	78,3	76,7	0,60	0,73	0,80	5,45	715	74,7	77,5	77,1	0,52	0,65	0,74	5,36
5,5	7,5	715	83,3	83,5	82,5	0,57	0,69	0,76	13,3	720	80,7	82,6	83,0	0,49	0,62	0,70	13,2
7,5	10	715	85,2	85,8	84,6	0,57	0,69	0,76	17,7	720	82,8	85,0	85,0	0,48	0,62	0,70	17,5

X polos																	
0,12	0,16	555	38,0	45,0	48,0	0,41	0,47	0,54	0,703	565	33,0	40,0	44,0	0,38	0,44	0,50	0,759
0,18	0,25	535	42,0	48,0	48,5	0,40	0,49	0,60	0,940	545	43,0	48,0	48,5	0,38	0,45	0,54	0,956
0,25	0,33	545	40,0	47,0	49,5	0,39	0,49	0,58	1,32	555	36,0	44,0	47,0	0,37	0,45	0,52	1,42
0,37	0,5	565	55,0	60,0	60,0	0,32	0,40	0,47	1,99	570	52,5	62,0	63,0	0,28	0,34	0,41	1,99
0,55	0,75	560	61,0	66,0	66,0	0,38	0,48	0,56	2,26	570	60,0	65,0	65,0	0,34	0,42	0,50	2,35
0,75	1	570	74,0	76,0	76,0	0,44	0,55	0,64	2,34	575	70,0	74,0	74,0	0,38	0,49	0,57	2,47
1,1	1,5	565	75,0	77,0	77,0	0,46	0,58	0,66	3,29	570	73,0	76,0	76,0	0,40	0,51	0,60	3,36
1,5	2	560	72,5	75,5	76,0	0,47	0,59	0,67	4,48	570	72,0	75,0	77,0	0,41	0,52	0,61	4,44
2,2	3	570	77,0	78,0	78,0	0,55	0,69	0,75	5,71	575	80,0	81,0	81,0	0,50	0,63	0,71	5,32
3	4	570	77,5	79,0	79,5	0,53	0,65	0,73	7,85	575	79,0	80,0	80,0	0,48	0,60	0,70	7,45
4	5,5	580	85,5	86,5	85,5	0,59	0,71	0,77	9,23	585	84,2	86,3	86,3	0,52	0,66	0,74	8,71
5,5	7,5	585	85,9	86,9	86,0	0,58	0,70	0,76	12,7	585	84,8	86,8	86,9	0,52	0,65	0,73	12,1
7,5	10	585	85,9	86,9	86,0	0,56	0,67	0,72	18,4	585	84,8	86,8	86,9	0,48	0,60	0,67	17,9
9,2	12,5	590	87,4	89,2	89,4	0,55	0,67	0,73	21,4	590	85,0	87,9	88,8	0,46	0,58	0,66	21,9
11	15	590	88,4	89,8	89,6	0,60	0,70	0,76	24,5	590	86,5	88,9	89,4	0,50	0,62	0,70	24,5
15	20	585	88,3	89,3	88,9	0,64	0,74	0,79	32,5	585	87,4	89,2	89,5	0,57	0,69	0,75	31,1
18,5	25	585	89,0	89,8	89,0	0,63	0,73	0,78	40,3	586	87,9	89,6	89,4	0,55	0,67	0,74	38,7
High-Output Design																	
1,5	2	560	72,5	75,5	76,0	0,47	0,59	0,67	4,48	570	72,0	75,0	77,0	0,41	0,52	0,61	4,44
3	4	570	77,5	79,0	79,5	0,53	0,65	0,73	7,85	575	79,0	80,0	80,0	0,48	0,60	0,70	7,45
18,5	25	585	89,0	89,8	89,0	0,63	0,74	0,78	40,5	590	87,9	89,6	89,4	0,56	0,69	0,75	38,4

Datos Eléctricos

W22 Motofreno - Standard Efficiency - IE1 - 50Hz

Potencia		Carcasa	Par nominal (kgfm)	Corriente de rotor Bloqueado Il/In	Par de arranque Tl/Tn	Par máximo Tb/Tn	Momento de inercia J (kgm²)	Tiempo máximo de rotor bloqueado (s)		Masa aprox. (kg)	Nivel de presión sonora dB(A)	400 V							
												RPM	% de la potencia nominal						Corriente nominal In (A)
													Rendimiento			Factor de potencia			
kW	HP							Caliente	Frío				50	75	100	50	75	100	
XII polos																			
0,12	0,16	90S	0,250	2,3	1,8	2,0	0,0049	51	112	14,5	43,0	460	26,0	32,0	37,0	0,35	0,40	0,46	1,02
0,18	0,25	90L	0,380	2,3	1,8	2,0	0,0066	45	99	20,0	43,0	460	30,0	36,0	40,0	0,33	0,39	0,45	1,44
0,25	0,33	100L	0,510	2,6	2,0	2,5	0,0099	80	176	25,0	50,0	475	37,0	45,0	49,0	0,27	0,32	0,38	1,94
0,37	0,5	112M	0,770	3,0	2,0	2,3	0,0183	50	110	33,0	46,0	470	42,0	51,0	55,0	0,32	0,38	0,45	2,16
0,55	0,75	132S	1,12	4,1	2,3	2,6	0,0493	60	132	45,0	48,0	480	56,0	63,0	66,0	0,31	0,39	0,48	2,51
0,75	1	132M	1,52	4,1	2,3	2,6	0,0592	50	110	56,0	48,0	480	56,0	63,0	66,0	0,31	0,40	0,48	3,42
1,1	1,5	132M	2,26	4,4	2,3	2,5	0,0740	43	95	70,0	48,0	475	60,0	65,0	68,0	0,32	0,42	0,50	4,67
1,5	2	160M	3,01	3,7	2,0	2,3	0,1149	60	132	98,0	51,0	485	65,0	72,0	74,0	0,35	0,44	0,51	5,74
2,2	3	160L	4,42	3,5	1,9	2,0	0,1325	60	132	100	51,0	485	70,0	74,0	76,0	0,38	0,48	0,55	7,60
3	4	180L	6,02	6,0	2,1	2,0	0,2449	21	46	156	51,0	485	72,0	78,0	80,0	0,47	0,58	0,65	8,33
4	5,5	180L	8,03	6,0	2,0	2,0	0,2857	21	46	168	51,0	485	74,0	79,0	81,0	0,48	0,59	0,66	10,8
5,5	7,5	200L	10,9	6,0	1,8	3,0	0,3713	26	57	215	53,0	490	75,0	80,0	82,0	0,48	0,60	0,68	14,2
7,5	10	225S/M	14,9	6,0	1,8	2,4	0,6193	25	55	339	56,0	490	83,0	85,0	86,0	0,45	0,58	0,66	19,1
9,2	12,5	225S/M	18,3	6,0	1,9	2,5	0,6193	24	53	350	56,0	490	84,0	86,0	87,0	0,44	0,57	0,65	23,5
11	15	250S/M	21,9	6,5	2,0	2,5	1,20	38	84	440	56,0	490	85,0	87,0	88,0	0,47	0,60	0,67	26,9
15	20	250S/M	30,1	6,0	1,9	2,3	1,25	29	64	480	56,0	485	85,0	87,0	88,0	0,49	0,61	0,68	36,2
High-Output Design																			
11	15	225S/M	21,9	6,0	1,8	2,4	0,8945	28	62	440	56,0	490	85,0	87,0	88,0	0,47	0,60	0,67	26,9

Potencia		380 V								415 V							
		RPM	% de la potencia nominal						Corriente nominal In (A)	RPM	% de la potencia nominal						Corriente nominal In (A)
			Rendimiento			Factor de potencia					Rendimiento			Factor de potencia			
kW	HP		50	75	100	50	75	100			50	75	100	50	75	100	
XII Polos																	
0,12	0,16	455	28,0	33,5	38,0	0,36	0,41	0,48	1,00	460	25,0	30,5	36,0	0,34	0,38	0,44	1,05
0,18	0,25	455	32,0	38,0	41,5	0,35	0,42	0,47	1,40	460	28,0	34,0	38,5	0,32	0,37	0,43	1,51
0,25	0,33	475	39,0	47,0	50,0	0,28	0,35	0,41	1,85	480	34,5	43,0	47,5	0,26	0,31	0,36	2,03
0,37	0,5	465	44,5	53,0	56,5	0,33	0,40	0,48	2,07	470	40,0	49,0	54,0	0,30	0,36	0,42	2,27
0,55	0,75	475	58,5	65,0	67,0	0,33	0,42	0,51	2,45	480	64,0	61,0	65,0	0,29	0,36	0,45	2,62
0,75	1	475	59,0	65,0	67,5	0,33	0,43	0,51	3,31	480	54,0	61,5	65,0	0,29	0,37	0,45	3,57
1,1	1,5	475	62,5	66,5	69,0	0,34	0,45	0,54	4,49	480	57,5	63,0	67,0	0,29	0,39	0,46	4,97
1,5	2	485	67,0	73,5	75,0	0,37	0,47	0,54	5,63	485	63,5	71,0	73,5	0,32	0,41	0,48	5,91
2,2	3	480	71,5	75,0	76,0	0,41	0,51	0,58	7,58	485	68,5	73,0	75,5	0,35	0,45	0,52	7,80
3	4	480	73,0	78,5	80,0	0,50	0,61	0,67	8,50	485	71,0	77,5	79,5	0,44	0,56	0,63	8,33
4	5,5	480	75,0	79,5	81,0	0,51	0,61	0,68	11,0	485	73,0	78,5	80,5	0,45	0,57	0,64	10,8
5,5	7,5	485	76,5	81,0	81,5	0,50	0,62	0,70	14,6	490	73,5	80,0	82,5	0,45	0,55	0,65	14,3
7,5	10	490	83,5	85,0	86,0	0,47	0,60	0,68	19,5	490	82,0	85,0	86,5	0,42	0,55	0,63	19,1
9,2	12,5	485	84,5	86,0	87,0	0,48	0,60	0,68	23,6	490	82,5	85,0	86,5	0,40	0,53	0,62	23,9
11	15	485	85,5	87,0	88,0	0,51	0,63	0,70	27,1	490	84,0	86,5	87,5	0,44	0,56	0,64	27,3
15	20	485	85,5	87,0	88,0	0,53	0,65	0,71	36,5	490	84,0	86,5	87,5	0,45	0,57	0,65	36,7
High-Output Design																	
11	15	485	85,5	87,0	88,0	0,51	0,63	0,70	27,1	490	84,0	86,5	87,5	0,44	0,56	0,64	27,3

Datos Eléctricos

W22 Motofreno - High Efficiency - IE2 - 50Hz

Potencia		Carcasa	Par nominal (kgfm)	Corriente de rotor Bloqueado Il/In	Par de arranque Tl/Tn	Par máximo Tb/Tn	Momento de inercia J (kgm²)	Tiempo máximo de rotor bloqueado (s)		Masa aprox. (kg)	Nivel de presión sonora dB(A)	400 V							
												RPM	% de la potencia nominal						Corriente nominal In (A)
													Rendimiento			Factor de potencia			
kW	HP							Caliente	Frío				50	75	100	50	75	100	
II Polos - 3000 rpm - 50 Hz																			
0,12	0,16	63	0,040	4,8	3,0	2,9	0,0001	37	81	5,7	52,0	2790	53,0	60,0	61,0	0,53	0,66	0,75	0,379
0,18	0,25	63	0,060	5,3	2,3	2,4	0,0001	15	33	6,2	52,0	2790	57,0	62,0	64,0	0,57	0,70	0,79	0,510
0,25	0,33	63	0,090	5,0	2,2	2,2	0,0002	11	24	6,7	52,0	2770	58,0	63,0	65,0	0,57	0,70	0,80	0,690
0,37	0,5	71	0,130	5,8	2,5	2,6	0,0004	12	26	8,3	56,0	2830	68,0	70,0	71,0	0,60	0,75	0,84	0,895
0,55	0,75	71	0,190	5,8	2,4	2,4	0,0005	9	20	10,0	56,0	2780	70,0	72,0	72,0	0,68	0,82	0,88	1,25
0,75	1	80	0,260	6,5	2,8	2,8	0,0008	14	31	12,5	59,0	2800	76,0	78,5	79,5	0,67	0,80	0,86	1,58
1,1	1,5	80	0,380	6,5	2,8	2,8	0,0009	10	22	14,0	59,0	2800	78,0	80,0	80,0	0,67	0,79	0,85	2,33
1,5	2	90S	0,520	7,0	2,6	2,8	0,0021	7	15	17,5	62,0	2835	80,0	82,0	82,0	0,63	0,76	0,83	3,14
2,2	3	90L	0,750	6,6	3,0	3,0	0,0022	9	20	21,0	64,0	2840	83,0	83,6	83,6	0,63	0,76	0,83	4,58
3	4	100L	1,01	8,0	2,4	2,8	0,0064	7	15	28,5	67,0	2880	84,0	85,0	85,0	0,70	0,81	0,86	5,92
4	5,5	112M	1,35	7,0	2,0	2,8	0,0088	10	22	38,0	64,0	2880	86,0	86,0	86,0	0,73	0,83	0,88	7,63
5,5	7,5	132S	1,84	6,8	2,2	3,0	0,0197	17	37	60,0	67,0	2910	86,5	88,0	88,0	0,68	0,79	0,85	10,6
7,5	10	132S	2,51	6,8	2,2	2,9	0,0251	13	29	63,0	68,0	2910	88,0	88,5	88,5	0,72	0,82	0,87	14,1
9,2	12,5	132M	3,07	7,6	2,5	3,2	0,0234	10	22	70,0	68,0	2915	88,5	89,0	89,0	0,70	0,81	0,86	17,3
11	15	160M	3,65	7,0	2,3	3,0	0,0446	13	29	104	67,0	2935	90,0	90,6	90,5	0,71	0,82	0,86	20,4
15	20	160M	4,99	7,0	2,3	3,0	0,0517	9	20	112	67,0	2930	91,0	91,3	91,3	0,71	0,81	0,86	27,6
18,5	25	160L	6,13	7,4	2,4	3,1	0,0625	8	18	124	67,0	2940	91,3	92,0	92,0	0,70	0,80	0,86	33,7
22	30	180M	7,28	7,3	2,2	3,0	0,0975	9	20	164	67,0	2945	92,0	92,4	92,2	0,76	0,84	0,88	39,1
30	40	200L	9,89	6,5	2,4	2,7	0,1703	17	37	226	72,0	2955	92,5	93,0	92,9	0,75	0,83	0,87	53,6
37	50	200L	12,2	6,8	2,4	2,6	0,1950	16	35	255	72,0	2950	93,0	93,4	93,3	0,76	0,84	0,87	65,8
45	60	200L	14,8	6,6	2,1	2,4	0,2204	15	33	272	72,0	2955	92,5	92,9	92,9	0,76	0,84	0,87	80,4
High-Output Design																			
0,37	0,5	63	0,130	5,0	2,2	2,2	0,0002	7	15	7,2	52,0	2740	64,0	67,0	68,0	0,56	0,71	0,81	0,970
0,75	1	71	0,260	5,8	2,8	2,8	0,0005	14	31	9,0	56,0	2770	77,0	77,5	77,6	0,67	0,80	0,87	1,60
0,75	1	90S	0,260	6,5	2,7	2,8	0,0012	25	55	15,5	64,0	2850	77,0	79,0	79,0	0,61	0,73	0,80	1,71
1,1	1,5	90S	0,380	6,1	2,5	2,6	0,0014	16	35	16,5	64,0	2835	80,0	80,5	80,5	0,65	0,77	0,83	2,38
1,5	2	80	0,530	6,5	3,1	3,0	0,0009	15	33	15,0	59,0	2770	80,0	81,0	81,5	0,65	0,78	0,85	3,13
1,5	2	90L	0,510	7,0	2,6	2,8	0,0021	7	15	17,5	64,0	2865	80,0	82,0	82,0	0,63	0,76	0,83	3,14
2,2	3	100L	0,740	7,5	2,6	3,0	0,0043	15	33	26,5	67,0	2885	82,5	83,6	83,6	0,66	0,78	0,85	4,47
4	5,5	100L	1,36	7,8	3,0	3,4	0,0064	10	22	32,0	67,0	2870	85,2	85,8	85,8	0,67	0,80	0,86	7,82
5,5	7,5	112M	1,86	7,3	2,7	3,0	0,0088	11	24	42,0	64,0	2880	86,5	87,0	87,0	0,72	0,82	0,87	10,5
5,5	7,5	132M	1,84	6,8	2,2	3,0	0,0197	17	37	60,0	67,0	2910	86,5	88,0	88,0	0,68	0,79	0,85	10,6
7,5	10	132M	2,51	6,8	2,2	2,9	0,0251	13	29	63,0	68,0	2910	88,0	88,5	88,5	0,72	0,82	0,87	14,1
11	15	132M	3,69	7,2	2,4	2,9	0,0270	11	24	74,0	68,0	2905	89,3	89,6	89,6	0,75	0,84	0,88	20,1
11	15	160L	3,65	7,0	2,3	3,0	0,0446	13	29	104	67,0	2935	90,0	90,6	90,5	0,71	0,82	0,86	20,4
15	20	160L	4,99	7,0	2,3	3,0	0,0517	9	20	112	67,0	2930	91,0	91,3	91,3	0,71	0,81	0,86	27,6
18,5	25	180M	6,13	7,0	2,1	2,9	0,0867	10	22	156	67,0	2940	91,4	92,0	91,8	0,75	0,84	0,88	33,1
22	30	160L	7,30	7,9	2,5	3,1	0,0813	10	22	140	67,0	2935	91,2	91,6	91,6	0,75	0,84	0,89	39,0
22	30	180L	7,28	7,3	2,2	3,0	0,0975	9	20	164	67,0	2945	92,0	92,4	92,2	0,76	0,84	0,88	39,1
30	40	180L	9,94	8,2	2,2	2,9	0,1301	8	18	194	76,0	2940	91,5	92,0	92,0	0,78	0,86	0,89	52,9

Potencia		380 V								415 V							
		RPM	% de la potencia nominal						Corriente nominal In (A)	RPM	% de la potencia nominal						Corriente nominal In (A)
			Rendimiento			Factor de potencia					Rendimiento			Factor de potencia			
kW	HP		50	75	100	50	75	100			50	75	100	50	75	100	
II Polos																	
0,12	0,16	2765	54,7	60,8	60,9	0,57	0,71	0,79	0,379	2805	51,4	59,0	60,6	0,50	0,63	0,72	0,383
0,18	0,25	2760	58,0	63,0	64,0	0,61	0,75	0,83	0,510	2805	55,0	60,9	63,6	0,53	0,66	0,76	0,514
0,25	0,33	2740	60,3	64,1	65,0	0,63	0,76	0,84	0,690	2785	55,9	61,7	64,5	0,53	0,66	0,76	0,752
0,37	0,5	2805	69,0	70,1	70,3	0,66	0,79	0,87	0,900	2845	66,9	69,7	71,2	0,57	0,72	0,82	0,882
0,55	0,75	2750	70,8	71,9	71,0	0,73	0,85	0,91	1,29	2795	68,9	71,7	72,5	0,63	0,79	0,86	1,23
0,75	1	2770	77,7	78,0	78,0	0,66	0,81	0,87	1,68	2810	75,0	78,5	79,5	0,64	0,77	0,84	1,56
1,1	1,5	2775	78,9	79,2	79,6	0,73	0,83	0,87	2,43	2815	77,1	80,2	80,2	0,62	0,75	0,82	2,33
1,5	2	2810	80,5	81,6	81,6	0,68	0,79	0,85	3,25	2850	79,3	81,9	82,5	0,58	0,73	0,81	3,08
2,2	3	2820	83,7	83,5	83,2	0,69	0,80	0,85	4,75	2855	82,2	83,4	83,9	0,59	0,72	0,80	4,56
3	4	2865	84,9	85,0	85,0	0,76	0,85	0,88	6,09	2890	83,1	84,6	85,0	0,66	0,78	0,84	5,85
4	5,5	2865	86,6	86,0	85,8	0,78	0,87	0,90	7,90	2890	85,3	85,9	86,3	0,69	0,80	0,86	7,50
5,5	7,5	2900	87,1	88,0	87,6	0,74	0,83	0,88	10,8	2915	85,6	87,6	88,0	0,63	0,76	0,83	10,5
7,5	10	2900	88,4	88,4	88,1	0,77	0,85	0,89	14,5	2915	87,3	88,3	88,7	0,67	0,79	0,85	13,8
9,2	12,5	2905	89,1	89,0	89,0	0,75	0,85	0,89	17,6	2920	87,6	88,6	89,0	0,65	0,77	0,84	17,1
11	15	2930	90,3	90,5	90,1	0,75	0,85	0,88	21,1	2940	89,6	90,5	90,6	0,67	0,79	0,84	20,1
15	20	2945	91,4	91,3	90,9	0,76	0,84	0,88	28,5	2935	90,6	91,2	91,4	0,67	0,78	0,84	27,2
18,5	25	2930	91,6	91,9	91,6	0,74	0,83	0,88	34,9	2945	91,0	91,9	92,2	0,66	0,77	0,84	33,2
22	30	2940	92,2	92,2	91,8	0,79	0,86	0,89	40,9	2950	91,8	92,4	92,4	0,73	0,82	0,87	38,1
30	40	2950	92,7	92,9	92,6	0,79	0,85	0,88	55,9	2960	92,3	93,0	93,0	0,71	0,81	0,86	52,2
37	50	2945	93,2	93,3	93,0	0,80	0,86	0,88	68,7	2955	92,8	93,4	93,5	0,73	0,82	0,86	64,0
45	60	2950	92,6	92,9	92,9	0,80	0,87	0,89	82,7	2960	92,4	93,0	92,9	0,72	0,82	0,86	78,4
High-Output Design																	
0,37	0,5	2705	65,0	67,6	67,4	0,62	0,76	0,83	1,00	2760	61,1	66,2	67,9	0,52	0,66	0,77	0,980
0,75	1	2750	77,0	77,4	77,4	0,73	0,84	0,90	1,64	2890	76,0	77,6	77,6	0,62	0,76	0,85	1,58
0,75	1	2830	77,8	79,1	78,3	0,66	0,77	0,83	1,75	2860	76,0	78,7	79,2	0,56	0,70	0,78	1,69
1,1	1,5	2810	80,7	80,3	79,6	0,70	0,80	0,85	2,47	2850	79,2	80,4	81,0	0,60	0,74	0,81	2,33
1,5	2	2750	81,0	81,5	81,3	0,71	0,83	0,88	3,19	2790	80,0	81,0	81,7	0,59	0,74	0,82	3,11
1,5	2	2840	80,5	81,6	81,6	0,68	0,79	0,85	3,25	2880	79,3	81,9	82,5	0,58	0,73	0,81	3,08
2,2	3	2870	83,3	83,8	83,2	0,71	0,82	0,87	4,62	2895	81,5	83,2	83,6	0,62	0,75	0,82	4,46
4	5,5	2860	85,5	85,8	85,8	0,73	0,83	0,88	8,05	2880	85,0	86,0	86,0	0,63	0,76	0,83	7,80
5,5	7,5	2865	87,0	86,9	87,0	0,76	0,86	0,89	10,8	2885	85,9	86,8	87,2	0,67	0,79	0,85	10,3
5,5	7,5	2900	87,1	88,0	87,6	0,74	0,83	0,88	10,8	2915	85,6	87,6	88,0	0,63	0,76	0,83	10,5
7,5	10	2900	88,4	88,4	88,1	0,77	0,85	0,89	14,5	2915	87,3	88,3	88,7	0,67	0,79	0,85	13,8
11	15	2895	89,7	89,5	89,6	0,79	0,87	0,89	21,1	2910	88,7	89,4	89,8	0,71	0,81	0,86	19,8
11	15	2930	90,3	90,5	90,1	0,75	0,85	0,88	21,1	2940	89,6	90,5	90,6	0,67	0,79	0,84	20,1
15	20	2945	91,4	91,3	90,9	0,76	0,84	0,88	28,5	2935	90,6	91,2	91,4	0,67	0,78	0,84	27,2
18,5	25	2935	91,6	91,8	91,4	0,78	0,86	0,89	34,6	2945	91,2	92,0	92,0	0,72	0,82	0,87	32,2
22	30	2930	91,2	91,6	91,5	0,79	0,87	0,90	40,6	2940	91,0	91,6	91,8	0,72	0,82	0,87	38,3
22	30	2940	92,2	92,2	91,8	0,79	0,86	0,89	40,9	2950	91,8	92,4	92,4	0,73	0,82	0,87	38,1
30	40	2935	91,5	92,0	92,0	0,81	0,88	0,90	55,0	2945	91,8	92,3	92,3	0,75	0,84	0,88	51,4

Datos Eléctricos

W22 Motofreno - High Efficiency - IE2 - 50Hz

Potencia		Carcasa	Par nominal (kgfm)	Corriente de rotor Bloqueado Il/In	Par de arranque Tl/Tn	Par máximo Tb/Tn	Momento de inercia J (kgm²)	Tiempo máximo de rotor bloqueado (s)		Masa aprox. (kg)	Nivel de presión sonora dB(A)	400 V							
												RPM	% de la potencia nominal						Corriente nominal In (A)
													Rendimiento			Factor de potencia			
kW	HP							Caliente	Frío				50	75	100	50	75	100	
IV Polos																			
0,12	0,16	63	0,080	3,9	1,8	2,0	0,0004	51	112	7,0	44,0	1380	55,0	58,0	59,1	0,54	0,67	0,77	0,381
0,18	0,25	63	0,130	4,1	2,0	2,0	0,0006	40	88	7,2	44,0	1370	53,0	59,0	61,0	0,50	0,63	0,72	0,592
0,25	0,33	71	0,170	4,5	2,0	2,2	0,0007	68	150	10,2	43,0	1400	59,0	65,0	68,5	0,49	0,62	0,71	0,742
0,37	0,5	71	0,260	4,3	2,0	2,0	0,0008	48	106	10,8	43,0	1380	63,0	66,0	68,0	0,50	0,64	0,74	1,06
0,55	0,75	80	0,380	6,0	2,2	2,5	0,0029	18	40	15,0	44,0	1420	72,0	73,8	74,0	0,60	0,73	0,82	1,31
0,75	1	80	0,520	6,0	2,6	2,6	0,0029	15	33	15,0	44,0	1410	79,0	79,6	79,8	0,63	0,76	0,81	1,63
1,1	1,5	90S	0,740	6,5	2,1	2,6	0,0049	14	31	20,8	49,0	1440	81,0	81,8	81,8	0,62	0,75	0,81	2,40
1,5	2	90L	1,01	6,3	2,0	2,8	0,0055	10	22	22,0	49,0	1440	81,5	83,0	83,0	0,57	0,71	0,80	3,26
2,2	3	100L	1,49	7,0	3,1	3,2	0,0105	11	24	34,0	53,0	1435	83,0	84,5	84,5	0,60	0,73	0,81	4,64
3	4	100L	2,06	6,5	3,2	3,3	0,0097	14	31	34,0	53,0	1420	85,0	85,6	85,6	0,63	0,75	0,82	6,17
4	5,5	112M	2,71	6,6	2,0	2,6	0,0156	13	29	43,0	56,0	1440	86,0	86,7	86,7	0,62	0,74	0,80	8,32
5,5	7,5	132S	3,67	7,3	1,9	3,0	0,0528	8	18	67,0	60,0	1460	87,5	88,0	88,1	0,68	0,80	0,86	10,5
7,5	10	132M	5,02	7,2	2,0	3,0	0,0528	8	18	68,0	60,0	1455	88,7	89,0	89,0	0,71	0,81	0,86	14,1
9,2	12,5	132M	6,16	7,7	2,2	3,2	0,0604	7	15	75,0	60,0	1455	89,2	89,5	89,5	0,69	0,80	0,85	17,3
11	15	160M	7,29	6,4	2,3	2,8	0,1048	10	22	105	61,0	1470	89,0	90,2	90,2	0,65	0,76	0,83	21,2
15	20	160L	9,97	6,2	2,3	2,8	0,1255	10	22	125	61,0	1465	90,6	91,0	91,0	0,66	0,76	0,83	28,7
18,5	25	180M	12,3	6,6	2,4	2,8	0,1657	14	31	164	61,0	1465	91,5	91,8	91,6	0,68	0,78	0,83	35,1
22	30	180L	14,6	6,8	2,6	2,9	0,2006	15	33	186	61,0	1465	92,2	92,5	92,3	0,70	0,80	0,85	40,5
30	40	200L	19,9	6,3	2,2	2,6	0,2929	16	35	222	65,0	1470	92,6	93,0	92,8	0,68	0,78	0,83	56,2
37	50	225S/M	24,4	6,6	2,2	2,7	0,4438	12	26	342	66,0	1475	93,0	93,2	93,2	0,74	0,83	0,86	66,6
45	60	225S/M	29,7	6,8	2,4	2,7	0,5177	10	22	363	66,0	1475	93,2	93,7	93,6	0,74	0,83	0,86	80,7
55	75	250S/M	36,3	6,4	2,2	2,7	0,8118	14	31	444	66,0	1475	93,6	93,9	94,0	0,75	0,84	0,87	97,1
75	100	250S/M	49,5	7,2	2,4	2,9	1,05	10	22	496	66,0	1475	94,0	94,3	94,4	0,74	0,84	0,88	130
High-Output Design																			
0,25	0,33	80	0,170	5,5	2,0	2,5	0,0015	31	68	9,0	44,0	1420	70,0	74,0	74,0	0,61	0,74	0,81	0,602
0,37	0,5	80	0,250	5,7	2,2	2,7	0,0019	23	51	9,5	44,0	1420	73,0	75,5	75,5	0,60	0,73	0,81	0,873
0,55	0,75	71	0,400	4,1	2,4	2,2	0,0008	29	64	11,5	43,0	1340	68,0	70,5	70,5	0,50	0,64	0,74	1,52
0,75	1	90S	0,510	5,9	2,2	2,6	0,0038	19	42	18,0	49,0	1425	78,0	80,0	80,0	0,59	0,72	0,80	1,69
1,1	1,5	90L	0,740	6,5	2,1	2,6	0,0060	9	20	23,0	49,0	1450	80,0	81,8	81,8	0,53	0,68	0,78	2,49
1,5	2	100L	1,03	6,6	2,8	3,0	0,0067	20	44	28,0	53,0	1425	82,5	83,2	83,2	0,62	0,74	0,81	3,21
2,2	3	112M	1,47	7,0	1,9	2,6	0,0117	23	51	39,0	56,0	1460	84,5	85,0	85,0	0,63	0,75	0,81	4,61
4	5,5	132M	2,68	7,2	1,9	3,0	0,0341	14	31	60,0	60,0	1455	87,0	87,2	87,2	0,68	0,80	0,85	7,75
4	5,5	132S	2,68	7,2	1,9	3,0	0,0341	14	31	60,0	60,0	1455	87,0	87,2	87,2	0,68	0,80	0,85	7,75
5,5	7,5	132M	3,67	7,3	1,9	3,0	0,0528	8	18	67,0	60,0	1460	87,5	88,0	88,1	0,68	0,80	0,86	10,5
7,5	10	132S	5,02	7,2	2,0	3,0	0,0528	8	18	68,0	60,0	1455	88,7	89,0	89,0	0,71	0,81	0,86	14,1
7,5	10	160M	4,99	6,1	2,1	2,7	0,0769	15	33	93,0	61,0	1465	88,0	89,2	89,0	0,65	0,77	0,83	14,7
9,2	12,5	160M	6,12	6,0	2,0	2,6	0,0838	13	29	96,0	61,0	1465	88,5	89,5	89,3	0,66	0,77	0,83	17,9
11	15	132M/L*	7,36	7,7	2,4	3,2	0,0676	7	15	84,0	56,0	1455	89,0	89,5	89,8	0,65	0,77	0,84	21,0
11	15	160L	7,29	6,4	2,3	2,8	0,1048	10	22	105	61,0	1470	89,0	90,2	90,2	0,65	0,76	0,83	21,2
15	20	180L	9,97	6,6	2,4	2,9	0,1401	14	31	152	61,0	1465	90,8	91,5	91,3	0,66	0,77	0,83	28,6
15	20	180M	9,97	6,6	2,4	2,9	0,1401	14	31	152	61,0	1465	90,8	91,5	91,3	0,66	0,77	0,83	28,6
18,5	25	160L	12,3	6,7	2,5	2,8	0,1607	9	20	140	61,0	1465	90,5	91,0	91,2	0,66	0,78	0,83	35,3
18,5	25	180L	12,3	6,6	2,4	2,8	0,1657	14	31	164	61,0	1465	91,5	91,8	91,6	0,68	0,78	0,83	35,1
22	30	180M	14,6	6,8	2,6	2,9	0,2006	15	33	186	61,0	1465	92,2	92,5	92,3	0,70	0,80	0,85	40,5
30	40	180L	20,0	6,5	2,5	2,6	0,2393	14	31	210	61,0	1465	91,6	92,0	92,3	0,68	0,78	0,83	56,5
37	50	200L	24,5	6,0	2,1	2,5	0,3721	14	31	237	65,0	1470	92,8	93,0	93,0	0,70	0,80	0,83	69,2
45	60	200L*	29,8	6,5	2,3	2,6	0,3721	9	20	275	65,0	1470	92,7	93,0	93,1	0,65	0,76	0,82	85,1
55	75	225S/M	36,3	6,9	2,3	2,6	0,6880	15	33	420	66,0	1475	92,8	93,2	93,5	0,74	0,83	0,86	98,7

** Motores con elevación de temperatura "F" ΔT 105 K.*

Potencia		380 V								415 V							
		RPM	% de la potencia nominal						Corriente nominal In (A)	RPM	% de la potencia nominal						Corriente nominal In (A)
			Rendimiento			Factor de potencia					Rendimiento			Factor de potencia			
kW	HP		50	75	100	50	75	100			50	75	100	50	75	100	
IV Polos																	
0,12	0,16	1360	56,8	58,7	59,1	0,58	0,71	0,80	0,386	1390	53,2	57,1	59,1	0,51	0,64	0,74	0,382
0,18	0,25	1350	60,4	61,3	60,1	0,54	0,67	0,76	0,599	1380	57,7	60,6	61,2	0,50	0,60	0,70	0,585
0,25	0,33	1380	60,0	65,0	68,5	0,53	0,66	0,74	0,749	1410	57,8	64,5	68,5	0,46	0,59	0,69	0,736
0,37	0,5	1360	64,8	66,5	67,4	0,55	0,68	0,78	1,06	1390	61,2	64,9	67,9	0,46	0,60	0,71	1,06
0,55	0,75	1410	73,0	73,1	73,3	0,65	0,77	0,85	1,34	1425	70,7	73,8	74,1	0,56	0,70	0,80	1,29
0,75	1	1400	80,1	79,9	79,8	0,68	0,80	0,84	1,66	1415	77,9	79,2	80,1	0,60	0,73	0,79	1,61
1,1	1,5	1432	81,9	81,8	81,5	0,67	0,78	0,83	2,47	1444	80,1	81,5	82,1	0,58	0,72	0,79	2,36
1,5	2	1430	82,8	83,2	82,8	0,63	0,77	0,83	3,32	1445	80,1	82,3	83,1	0,53	0,68	0,78	3,22
2,2	3	1425	83,5	84,3	84,3	0,65	0,77	0,83	4,80	1440	82,3	84,5	84,9	0,56	0,71	0,79	4,56
3	4	1410	85,6	85,4	85,5	0,67	0,78	0,84	6,35	1425	84,3	85,5	86,0	0,58	0,72	0,80	6,07
4	5,5	1435	86,5	86,6	86,6	0,67	0,78	0,82	8,56	1445	85,3	86,6	87,0	0,58	0,71	0,78	8,20
5,5	7,5	1455	88,1	87,7	87,7	0,73	0,83	0,88	10,8	1460	87,0	87,9	88,3	0,65	0,77	0,84	10,3
7,5	10	1450	89,0	88,7	88,7	0,75	0,83	0,87	14,9	1460	88,3	89,0	89,4	0,67	0,78	0,84	13,9
9,2	12,5	1450	89,6	89,4	89,3	0,74	0,82	0,87	17,8	1455	88,7	89,5	89,8	0,65	0,77	0,84	16,8
11	15	1465	89,5	90,2	89,8	0,69	0,79	0,85	21,9	1470	88,5	90,0	90,3	0,61	0,73	0,81	20,9
15	20	1460	91,0	90,9	90,6	0,70	0,79	0,85	29,6	1470	90,2	90,9	91,2	0,63	0,73	0,81	28,2
18,5	25	1460	91,8	91,7	91,2	0,72	0,81	0,85	36,3	1470	91,1	91,7	91,7	0,50	0,75	0,81	34,7
22	30	1460	92,5	92,4	91,9	0,74	0,83	0,87	41,8	1465	91,8	92,4	92,4	0,66	0,77	0,83	39,9
30	40	1465	92,9	92,9	92,4	0,72	0,81	0,85	58,0	1470	92,3	92,9	92,9	0,65	0,76	0,81	55,5
37	50	1470	93,2	93,1	92,8	0,78	0,86	0,87	69,6	1475	92,7	93,1	93,3	0,70	0,81	0,85	64,9
45	60	1470	93,5	93,6	93,2	0,78	0,86	0,88	83,4	1475	92,9	93,6	93,7	0,70	0,81	0,84	79,5
55	75	1470	93,8	93,8	93,7	0,79	0,86	0,88	101	1475	93,3	93,9	94,1	0,72	0,82	0,86	94,6
75	100	1470	94,3	94,3	94,1	0,78	0,87	0,90	135	1475	93,7	94,2	94,5	0,71	0,82	0,87	127
High-Output Design																	
0,25	0,33	1410	71,0	74,0	73,2	0,65	0,77	0,84	0,618	1425	69,1	73,7	74,4	0,58	0,71	0,79	0,592
0,37	0,5	1410	74,1	75,6	74,8	0,65	0,77	0,84	0,895	1425	71,7	75,1	75,8	0,57	0,70	0,79	0,860
0,55	0,75	1320	70,0	71,0	70,5	0,56	0,69	0,78	1,52	1355	67,0	70,5	70,5	0,46	0,60	0,70	1,55
0,75	1	1415	79,1	79,9	79,6	0,64	0,76	0,83	1,72	1430	76,9	79,6	80,4	0,55	0,69	0,78	1,66
1,1	1,5	1440	80,9	81,5	81,5	0,59	0,71	0,80	2,56	1455	79,2	81,5	82,1	0,51	0,65	0,76	2,45
1,5	2	1415	82,5	82,8	82,8	0,66	0,77	0,83	3,34	1430	81,9	83,2	83,7	0,58	0,71	0,79	3,16
2,2	3	1455	85,0	84,8	84,3	0,67	0,78	0,83	4,78	1465	83,9	84,9	85,4	0,59	0,72	0,79	4,54
4	5,5	1450	87,5	87,1	86,6	0,72	0,83	0,86	8,12	1459	86,4	87,1	87,4	0,65	0,77	0,83	7,63
4	5,5	1450	87,5	87,1	86,6	0,72	0,83	0,86	8,12	1459	86,4	87,1	87,4	0,65	0,77	0,83	7,63
5,5	7,5	1455	88,1	87,7	87,7	0,73	0,83	0,88	10,8	1460	87,0	87,9	88,3	0,65	0,77	0,84	10,3
7,5	10	1450	89,0	88,7	88,7	0,75	0,83	0,87	14,9	1460	88,3	89,0	89,4	0,67	0,78	0,84	13,9
7,5	10	1460	88,5	89,1	88,7	0,69	0,80	0,85	15,1	1470	87,5	89,0	89,1	0,61	0,74	0,81	14,5
9,2	12,5	1460	89,0	89,5	89,3	0,70	0,80	0,85	18,5	1470	88,0	89,4	89,3	0,62	0,74	0,81	17,7
11	15	1450	90,0	89,6	89,8	0,70	0,81	0,86	21,6	1460	89,0	89,5	89,8	0,60	0,74	0,81	21,0
11	15	1465	89,5	90,2	89,8	0,69	0,79	0,85	21,9	1470	88,5	90,0	90,3	0,61	0,73	0,81	20,9
15	20	1460	91,3	91,5	91,0	0,71	0,80	0,85	29,5	1470	90,4	91,4	91,4	0,63	0,74	0,81	28,2
15	20	1460	91,3	91,5	91,0	0,71	0,80	0,85	29,5	1470	90,4	91,4	91,4	0,63	0,74	0,81	28,2
18,5	25	1460	90,5	91,0	91,2	0,71	0,81	0,85	36,3	1470	90,0	91,0	91,2	0,62	0,75	0,81	34,8
18,5	25	1460	91,8	91,7	91,2	0,72	0,81	0,85	36,3	1470	91,1	91,7	91,7	0,50	0,75	0,81	34,7
22	30	1460	92,5	92,4	91,9	0,74	0,83	0,87	41,8	1465	91,8	92,4	92,4	0,66	0,77	0,83	39,9
30	40	1460	91,9	92,3	92,3	0,72	0,81	0,84	58,8	1465	91,5	92,0	92,3	0,64	0,76	0,82	55,1
37	50	1465	93,1	92,9	92,7	0,74	0,83	0,85	71,4	1472	92,5	93,0	93,2	0,67	0,78	0,81	68,2
45	60	1470	92,8	93,0	93,1	0,70	0,80	0,84	87,4	1475	92,4	92,8	93,1	0,61	0,73	0,79	85,1
55	75	1470	93,0	93,5	93,5	0,78	0,85	0,87	103	1475	92,8	93,2	93,6	0,71	0,81	0,85	96,2

Datos Eléctricos

W22 Motofreno - High Efficiency - IE2 - 50Hz

Potencia		Carcasa	Par nominal (kgfm)	Corriente de rotor Bloqueado Il/In	Par de arranque Tl/Tn	Par máximo Tb/Tn	Momento de inercia J (kgm²)	Tiempo máximo de rotor bloqueado (s)		Masa aprox. (kg)	Nivel de presión sonora dB(A)	400 V							
												RPM	% de la potencia nominal						Corriente nominal In (A)
													Rendimiento			Factor de potencia			
kW	HP							Caliente	Frío				50	75	100	50	75	100	
VI Polos																			
0,12	0,16	63	0,130	3,0	1,9	2,0	0,0006	52	114	7,2	43,0	905	42,0	50,0	52,0	0,43	0,53	0,63	0,529
0,18	0,25	71	0,200	3,2	2,0	2,0	0,0008	96	211	9,5	43,0	890	52,0	58,0	59,0	0,40	0,51	0,61	0,722
0,25	0,33	71	0,280	3,2	1,9	2,1	0,0008	70	154	11,5	43,0	860	53,0	60,0	61,0	0,37	0,48	0,58	1,02
0,37	0,5	80	0,400	3,9	1,8	2,0	0,0022	27	59	10,5	43,0	910	63,0	67,0	67,0	0,51	0,66	0,76	1,05
0,55	0,75	80	0,590	4,1	2,0	2,2	0,0030	21	46	14,0	43,0	910	65,0	71,0	71,0	0,50	0,65	0,75	1,49
0,75	1	90S	0,790	4,5	2,0	2,1	0,0055	23	51	19,0	45,0	925	74,5	76,0	76,0	0,51	0,64	0,73	1,95
1,1	1,5	90L	1,16	4,7	2,3	2,2	0,0066	17	37	23,0	45,0	925	76,0	78,1	78,1	0,50	0,63	0,73	2,78
1,5	2	100L	1,55	5,0	2,0	2,4	0,0110	23	51	28,5	44,0	940	79,5	80,0	80,0	0,51	0,64	0,73	3,71
2,2	3	112M	2,22	7,1	3,5	3,9	0,0257	17	37	38,0	52,0	965	80,8	82,7	83,5	0,41	0,54	0,64	5,94
3	4	132S	3,04	5,7	2,0	2,4	0,0359	31	68	57,0	53,0	960	82,5	83,6	83,6	0,50	0,63	0,71	7,30
4	5,5	132M	4,06	6,0	2,1	2,5	0,0453	21	46	68,0	53,0	960	84,0	84,8	84,8	0,51	0,64	0,72	9,46
5,5	7,5	132M	5,58	6,4	2,2	2,7	0,0604	19	42	72,0	53,0	960	85,5	86,1	86,1	0,51	0,64	0,72	12,8
7,5	10	160M	7,53	5,8	2,0	2,6	0,1229	17	37	113	56,0	970	88,3	88,7	88,3	0,64	0,76	0,82	15,0
9,2	12,5	160L	9,24	6,0	2,2	2,6	0,1492	14	31	127	56,0	970	88,5	88,9	88,6	0,64	0,76	0,82	18,3
11	15	160L	11,1	6,0	2,3	2,7	0,1664	13	29	136	56,0	970	89,0	89,5	89,2	0,62	0,74	0,81	22,0
15	20	180L	15,1	7,0	2,4	3,0	0,2565	7	15	174	56,0	970	90,3	90,5	90,3	0,70	0,81	0,86	27,9
18,5	25	200L	18,5	5,7	2,1	2,5	0,3517	15	33	214	60,0	975	91,0	91,4	91,2	0,67	0,77	0,82	35,7
22	30	200L	22,0	6,0	2,2	2,7	0,4037	14	31	225	60,0	975	91,4	91,7	91,5	0,65	0,76	0,82	42,3
30	40	225S/M	29,7	6,8	2,1	2,5	0,7192	12	26	359	63,0	985	92,6	92,7	92,6	0,71	0,81	0,86	54,4
37	50	250S/M	36,6	6,7	2,2	2,5	1,10	16	35	438	64,0	985	93,0	93,2	93,0	0,73	0,82	0,86	66,8
45	60	250S/M	44,5	6,4	2,1	2,3	1,29	15	33	466	64,0	985	93,4	93,5	93,4	0,76	0,84	0,87	79,9
High-Output Design																			
0,25	0,33	80	0,270	3,9	1,8	2,0	0,0022	27	59	10,5	43,0	910	63,0	67,0	67,0	0,51	0,66	0,76	0,709
1,5	2	112M	1,52	7,5	3,5	3,9	0,0220	25	55	36,5	52,0	960	80,5	82,5	83,4	0,42	0,54	0,63	4,12
3	4	132M	3,04	5,7	2,0	2,4	0,0359	31	68	57,0	53,0	960	82,5	83,6	83,6	0,50	0,63	0,71	7,30
5,5	7,5	160M	5,52	6,0	2,1	2,6	0,1053	19	42	106	56,0	970	87,5	88,0	87,5	0,63	0,75	0,81	11,2
15	20	180M	15,1	7,0	2,4	3,0	0,2565	7	15	174	56,0	970	90,3	90,5	90,3	0,70	0,81	0,86	27,9
37	50	225S/M	36,6	6,8	2,1	2,5	0,8876	11	24	390	63,0	985	93,0	93,2	93,0	0,72	0,81	0,86	66,8

VIII Polos																			
0,12	0,16	71	0,180	2,3	1,9	2,0	0,0008	172	378	9,5	41,0	650	40,0	48,0	50,0	0,35	0,43	0,52	0,666
0,18	0,25	80	0,260	3,1	1,9	2,1	0,0024	48	106	11,5	42,0	670	47,0	53,0	55,0	0,44	0,55	0,65	0,727
0,25	0,33	80	0,360	3,2	1,9	2,1	0,0029	42	92	13,5	42,0	670	49,0	55,0	57,0	0,43	0,55	0,66	0,959
0,37	0,5	90S	0,520	3,5	1,8	2,0	0,0044	37	81	18,0	43,0	690	56,0	62,0	62,0	0,41	0,52	0,62	1,39
0,55	0,75	90L	0,780	3,5	1,9	2,0	0,0060	31	68	22,0	43,0	685	61,0	64,0	64,0	0,44	0,56	0,66	1,88
0,75	1	100L	1,03	4,6	2,0	2,4	0,0110	42	92	28,5	50,0	710	71,0	74,0	74,0	0,40	0,52	0,62	2,36
1,1	1,5	100L	1,52	4,6	2,1	2,3	0,0127	29	64	30,5	50,0	705	71,0	75,0	75,0	0,40	0,53	0,62	3,41
1,5	2	112M	2,09	4,7	2,4	2,3	0,0202	29	64	39,0	46,0	700	77,0	79,0	79,0	0,44	0,57	0,67	4,09
2,2	3	132S	3,06	5,5	2,2	2,4	0,0592	25	55	62,0	48,0	700	81,0	81,5	81,0	0,52	0,65	0,72	5,44
3	4	132M	4,17	5,5	2,3	2,4	0,0740	19	42	66,0	48,0	700	82,0	82,5	82,0	0,54	0,66	0,73	7,23
4	5,5	160M	5,37	4,7	2,0	2,2	0,1053	29	64	107	51,0	725	84,0	85,0	85,0	0,52	0,65	0,72	9,43
5,5	7,5	160M	7,39	4,7	2,0	2,2	0,1404	21	46	120	51,0	725	85,0	86,0	85,5	0,52	0,65	0,73	12,7
7,5	10	160L	10,1	4,9	2,2	2,3	0,1756	22	48	139	51,0	725	86,0	87,0	87,0	0,52	0,65	0,73	17,0
9,2	12,5	180M	12,4	6,0	2,0	2,5	0,2033	11	24	156	51,0	725	88,0	88,0	87,5	0,63	0,75	0,82	18,5
11	15	180L	14,8	6,0	2,1	2,4	0,2439	11	24	175	51,0	725	88,0	88,5	88,0	0,65	0,76	0,82	22,0
15	20	200L	20,0	4,9	1,9	2,0	0,4220	30	66	226	53,0	730	90,0	90,5	90,0	0,58	0,70	0,76	31,7
18,5	25	225S/M	24,5	6,3	2,0	2,4	0,6183	17	37	339	56,0	735	91,5	91,9	91,7	0,65	0,77	0,82	35,5
22	30	225S/M	29,2	6,1	2,0	2,4	0,7203	16	35	358	56,0	735	91,7	92,0	92,0	0,67	0,78	0,81	42,6
30	40	250S/M	39,8	6,6	2,1	2,7	1,06	13	29	433	56,0	735	92,0	92,4	92,3	0,68	0,79	0,83	56,5
37	50	250S/M	49,4	7,5	2,1	2,6	1,66	12	26	570	56,0	730	92,5	93,0	93,0	0,66	0,77	0,82	70,0

Potencia		380 V								415 V							
		RPM	% de la potencia nominal						Corriente nominal In (A)	RPM	% de la potencia nominal						Corriente nominal In (A)
			Rendimiento			Factor de potencia					Rendimiento			Factor de potencia			
kW	HP		50	75	100	50	75	100			50	75	100	50	75	100	
VI Polos																	
0,12	0,16	895	45,4	52,1	52,9	0,46	0,57	0,67	0,514	910	39,1	47,5	50,7	0,41	0,50	0,59	0,558
0,18	0,25	875	54,2	59,0	58,7	0,43	0,55	0,65	0,717	900	50,1	56,8	58,6	0,38	0,48	0,58	0,737
0,25	0,33	845	56,3	61,9	61,5	0,41	0,52	0,62	0,996	865	50,1	57,8	59,7	0,35	0,45	0,54	1,08
0,37	0,5	895	65,2	67,7	66,0	0,56	0,70	0,80	1,06	915	60,5	65,9	67,1	0,48	0,62	0,73	1,05
0,55	0,75	900	67,5	71,8	70,2	0,55	0,69	0,79	1,51	915	62,5	69,6	70,9	0,47	0,61	0,72	1,50
0,75	1	915	75,8	75,9	75,9	0,55	0,68	0,76	1,98	930	73,2	75,6	76,4	0,48	0,61	0,71	1,92
1,1	1,5	915	77,9	78,5	78,5	0,55	0,67	0,77	2,76	930	74,3	77,3	78,1	0,46	0,59	0,70	2,80
1,5	2	930	80,7	80,1	79,8	0,55	0,69	0,76	3,76	945	78,3	79,7	80,3	0,48	0,61	0,70	3,71
2,2	3	960	82,0	83,1	84,2	0,46	0,60	0,68	5,84	970	79,8	83,2	83,3	0,38	0,50	0,60	6,12
3	4	955	83,4	83,8	83,3	0,54	0,67	0,74	7,39	960	81,4	83,1	83,6	0,46	0,59	0,68	7,34
4	5,5	955	84,9	85,0	84,6	0,55	0,68	0,74	9,74	960	83,0	84,4	84,9	0,47	0,61	0,69	9,50
5,5	7,5	955	86,4	86,3	86,0	0,56	0,68	0,75	13,0	965	84,6	85,7	86,2	0,47	0,61	0,69	12,9
7,5	10	965	88,7	88,6	87,7	0,68	0,79	0,84	15,5	970	87,8	88,6	88,5	0,61	0,73	0,80	14,7
9,2	12,5	965	88,9	88,8	88,1	0,68	0,79	0,84	18,9	970	88,0	88,8	88,8	0,61	0,73	0,80	18,0
11	15	965	89,6	89,5	88,8	0,66	0,77	0,83	22,7	970	88,4	89,3	89,3	0,59	0,71	0,79	21,7
15	20	965	90,6	90,4	89,7	0,74	0,84	0,88	28,9	970	89,9	90,5	90,6	0,67	0,79	0,85	27,1
18,5	25	970	91,5	91,4	90,8	0,71	0,80	0,84	36,9	975	90,5	91,2	91,3	0,63	0,74	0,80	35,2
22	30	970	92,0	91,8	91,2	0,70	0,79	0,84	43,6	975	90,8	91,5	91,6	0,61	0,73	0,80	41,8
30	40	980	92,8	92,5	92,1	0,75	0,83	0,87	56,9	985	92,2	92,6	92,7	0,68	0,79	0,84	53,6
37	50	980	93,2	93,0	92,6	0,77	0,84	0,87	69,8	985	92,7	93,2	93,2	0,70	0,80	0,85	65,0
45	60	980	93,4	93,2	92,8	0,79	0,86	0,88	83,7	985	93,3	93,6	93,7	0,73	0,82	0,86	77,7
High-Output Design																	
0,25	0,33	895	65,2	67,7	66,0	0,56	0,70	0,80	0,719	915	60,5	65,9	67,1	0,48	0,62	0,73	0,710
1,5	2	945	81,7	82,9	84,0	0,46	0,59	0,68	3,99	965	79,5	82,8	84,1	0,39	0,51	0,60	4,14
3	4	955	83,4	83,8	83,3	0,54	0,67	0,74	7,39	960	81,4	83,1	83,6	0,46	0,59	0,68	7,34
5,5	7,5	965	87,9	87,9	86,9	0,67	0,78	0,83	11,6	970	87,0	87,9	87,8	0,60	0,73	0,79	11,0
15	20	965	90,6	90,4	89,7	0,74	0,84	0,88	28,9	970	89,9	90,5	90,6	0,67	0,79	0,85	27,1
37	50	980	93,1	92,9	92,4	0,76	0,83	0,87	69,9	985	92,8	93,2	93,2	0,69	0,79	0,85	65,0

VIII Polos																	
0,12	0,16	635	42,9	50,1	50,8	0,37	0,47	0,56	0,641	655	37,1	45,7	48,8	0,34	0,41	0,49	0,698
0,18	0,25	660	49,3	54,4	54,9	0,47	0,59	0,69	0,722	675	45,0	51,8	54,5	0,42	0,53	0,62	0,741
0,25	0,33	660	51,1	56,2	56,8	0,47	0,59	0,70	0,955	675	47,0	53,8	56,8	0,42	0,53	0,63	0,972
0,37	0,5	680	59,5	63,8	62,4	0,44	0,56	0,67	1,34	695	53,1	59,9	60,9	0,39	0,49	0,59	1,43
0,55	0,75	675	63,3	65,1	63,5	0,47	0,61	0,70	1,88	690	58,5	62,8	63,9	0,41	0,53	0,63	1,90
0,75	1	705	73,0	75,0	73,9	0,44	0,57	0,65	2,37	715	69,2	73,0	73,7	0,38	0,49	0,59	2,40
1,1	1,5	700	73,6	76,2	74,9	0,45	0,57	0,66	3,38	705	68,8	73,6	74,5	0,37	0,49	0,59	3,48
1,5	2	695	78,8	79,6	78,5	0,49	0,61	0,70	4,15	705	75,3	78,2	78,9	0,41	0,53	0,63	4,20
2,2	3	695	81,8	81,5	79,9	0,57	0,69	0,75	5,58	705	80,1	81,4	81,4	0,49	0,62	0,70	5,37
3	4	690	82,7	82,4	80,8	0,58	0,70	0,75	7,52	705	81,1	82,4	82,5	0,50	0,63	0,71	7,13
4	5,5	720	84,8	85,0	84,4	0,56	0,68	0,74	9,73	730	83,2	84,7	85,2	0,49	0,62	0,70	9,33
5,5	7,5	720	85,8	86,0	84,9	0,56	0,68	0,75	13,1	725	84,2	85,7	85,7	0,49	0,62	0,71	12,6
7,5	10	720	86,8	87,2	86,6	0,56	0,69	0,76	17,3	725	85,1	86,7	87,1	0,49	0,62	0,71	16,9
9,2	12,5	720	88,5	87,9	86,8	0,67	0,78	0,84	19,2	725	87,4	87,9	87,8	0,59	0,72	0,80	18,2
11	15	720	88,4	88,3	87,2	0,70	0,79	0,84	22,8	725	87,5	88,5	88,4	0,64	0,75	0,81	21,4
15	20	725	90,5	90,4	89,4	0,62	0,73	0,78	32,7	730	89,4	90,4	90,2	0,55	0,67	0,74	31,3
18,5	25	730	91,8	91,8	91,2	0,69	0,80	0,84	36,7	735	91,1	91,9	91,9	0,62	0,74	0,80	35,0
22	30	730	91,9	91,8	91,4	0,70	0,81	0,83	44,1	735	91,4	92,0	92,2	0,64	0,76	0,80	41,5
30	40	730	92,3	92,3	91,8	0,73	0,82	0,85	58,4	735	91,6	92,3	92,5	0,64	0,76	0,81	55,7
37	50	730	92,7	92,9	92,9	0,70	0,79	0,83	72,9	735	92,5	93,1	93,1	0,64	0,75	0,81	68,3

Datos Eléctricos

W22 Motofreno - Premium Efficiency - IE3 - 50Hz

Potencia		Carcasa	Par nominal (kgfm)	Corriente de rotor Bloqueado Il/In	Par de arranque Tl/Tn	Par máximo Tb/Tn	Momento de inercia J (kgm²)	Tiempo máximo de rotor bloqueado (s)		Masa aprox. (kg)	Nivel de presión sonora dB(A)	400 V							
												RPM	% de la potencia nominal						Corriente nominal In (A)
													Rendimiento			Factor de potencia			
kW	HP							Caliente	Frío				50	75	100	50	75	100	
II Polos																			
0,12	0,16	63	0,040	5,4	3,1	3,3	0,0001	30	66	6,2	52,0	2820	58,0	60,8	60,8	0,54	0,67	0,76	0,375
0,18	0,25	63	0,060	5,2	3,0	3,2	0,0002	22	48	6,7	52,0	2815	61,0	65,9	65,9	0,53	0,65	0,74	0,533
0,25	0,33	63	0,090	5,5	3,2	3,2	0,0002	17	37	7,2	52,0	2805	63,0	68,0	69,7	0,54	0,68	0,77	0,672
0,37	0,5	71	0,130	6,0	2,5	2,5	0,0004	12	26	7,5	56,0	2820	73,0	73,8	73,8	0,66	0,79	0,85	0,851
0,55	0,75	71	0,190	5,9	3,0	3,0	0,0005	18	40	8,5	56,0	2770	75,0	76,0	77,8	0,68	0,81	0,86	1,19
0,75	1	80	0,260	7,5	3,5	3,5	0,0008	25	55	13,5	59,0	2825	80,0	82,0	81,0	0,63	0,76	0,82	1,63
1,1	1,5	80	0,380	7,4	3,6	3,6	0,0009	23	51	15,0	59,0	2830	81,0	83,5	83,0	0,63	0,76	0,82	2,33
1,5	2	90S	0,510	7,6	3,3	3,3	0,0020	15	33	18,5	62,0	2875	83,0	85,0	84,5	0,64	0,76	0,83	3,09
2,2	3	90L	0,750	7,5	3,4	3,5	0,0026	12	26	23,5	62,0	2870	86,0	86,5	86,3	0,65	0,77	0,83	4,43
3	4	100L	1,00	8,5	3,4	3,4	0,0064	15	33	35,0	67,0	2910	85,5	87,3	87,3	0,69	0,81	0,86	5,77
4	5,5	112M	1,34	7,7	2,9	3,5	0,0081	22	48	41,0	64,0	2900	88,0	88,4	88,4	0,69	0,80	0,86	7,59
5,5	7,5	132S	1,83	7,9	2,4	3,5	0,0180	16	35	62,0	67,0	2930	86,9	88,7	89,4	0,66	0,78	0,84	10,6
7,5	10	132S	2,49	8,8	2,7	3,6	0,0234	10	22	65,0	67,0	2930	88,5	89,8	90,3	0,68	0,80	0,85	14,1
9,2	12,5	132M	3,06	8,5	2,9	3,3	0,0303	16	35	78,0	67,0	2930	90,4	91,1	90,7	0,75	0,84	0,88	16,6
11	15	160M	3,64	8,0	2,6	3,4	0,0482	12	26	105	67,0	2945	90,3	91,4	91,4	0,71	0,82	0,87	20,0
15	20	160M	4,96	8,3	2,8	3,5	0,0551	8	18	112	67,0	2945	90,9	91,8	92,1	0,67	0,79	0,85	27,7
18,5	25	160L	6,12	8,6	3,1	3,7	0,0663	6	13	125	67,0	2945	91,5	92,3	92,6	0,69	0,80	0,85	33,9
22	30	180M	7,26	8,3	2,7	3,6	0,0968	6	13	165	67,0	2950	92,3	93,0	92,9	0,69	0,80	0,86	39,7
30	40	200L	9,87	7,7	3,0	3,0	0,1703	16	35	225	72,0	2960	92,2	93,2	93,5	0,69	0,80	0,85	54,5
37	50	200L	12,2	7,7	3,1	3,0	0,1881	13	29	250	72,0	2960	92,6	93,4	93,8	0,69	0,79	0,84	67,8
High-Output Design																			
0,75	1	90S	0,250	8,2	3,3	3,4	0,0015	24	53	17,0	62,0	2900	79,0	82,5	81,5	0,63	0,75	0,82	1,62
1,1	1,5	90S	0,370	7,8	3,3	3,3	0,0018	19	42	17,5	62,0	2880	82,0	84,2	83,5	0,63	0,75	0,82	2,32
2,2	3	100L	0,740	8,5	3,2	3,3	0,0059	22	48	31,0	67,0	2910	85,0	86,6	86,6	0,71	0,82	0,87	4,21
4	5,5	132S	1,32	7,9	2,5	3,1	0,0180	24	53	61,0	67,0	2945	86,9	88,7	88,6	0,73	0,82	0,87	7,49
5,5	7,5	132M	1,83	7,9	2,4	3,5	0,0180	16	35	62,0	67,0	2930	86,9	88,7	89,4	0,66	0,78	0,84	10,6
7,5	10	132M	2,49	8,8	2,7	3,6	0,0234	10	22	65,0	67,0	2930	88,5	89,8	90,3	0,68	0,80	0,85	14,1
11	15	132M	3,66	8,2	2,7	3,0	0,0303	11	24	80,0	67,0	2925	90,6	91,1	91,2	0,75	0,85	0,89	19,6
11	15	160L	3,64	8,0	2,6	3,4	0,0482	12	26	105	67,0	2945	90,3	91,4	91,4	0,71	0,82	0,87	20,0
15	20	160L	4,96	8,3	2,8	3,5	0,0551	8	18	112	67,0	2945	90,9	91,8	92,1	0,67	0,79	0,85	27,7
18,5	25	180M	6,12	7,6	2,3	3,1	0,0973	11	24	160	67,0	2945	91,5	92,0	92,6	0,77	0,85	0,88	32,8
22	30	180L	7,26	8,3	2,7	3,6	0,0968	6	13	165	67,0	2950	92,3	93,0	92,9	0,69	0,80	0,86	39,7

Potencia		380 V								415 V							
		RPM	% de la potencia nominal						Corriente nominal In (A)	RPM	% de la potencia nominal						Corriente nominal In (A)
			Rendimiento			Factor de potencia					Rendimiento			Factor de potencia			
kW	HP		50	75	100	50	75	100			50	75	100	50	75	100	
II Polos																	
0,12	0,16	2795	59,0	60,8	60,8	0,58	0,71	0,79	0,380	2835	57,0	60,8	60,8	0,51	0,64	0,73	0,376
0,18	0,25	2790	62,6	65,9	65,9	0,57	0,70	0,79	0,525	2825	59,6	65,2	65,9	0,49	0,62	0,71	0,535
0,25	0,33	2780	64,6	68,7	69,7	0,59	0,73	0,81	0,673	2820	61,5	67,2	69,7	0,51	0,64	0,74	0,674
0,37	0,5	2795	73,6	74,3	73,8	0,71	0,82	0,87	0,876	2825	72,4	73,8	73,8	0,63	0,76	0,83	0,840
0,55	0,75	2740	75,6	75,7	77,8	0,73	0,84	0,88	1,22	2790	74,4	76,0	77,8	0,65	0,78	0,84	1,17
0,75	1	2805	80,0	80,5	80,7	0,68	0,80	0,85	1,66	2835	79,1	81,0	81,1	0,59	0,72	0,79	1,63
1,1	1,5	2810	82,0	83,7	83,1	0,69	0,80	0,85	2,37	2840	80,0	83,0	83,4	0,58	0,72	0,79	2,32
1,5	2	2860	83,7	85,0	84,4	0,69	0,80	0,85	3,18	2885	82,2	84,8	85,2	0,59	0,72	0,80	3,06
2,2	3	2855	86,5	86,4	85,9	0,70	0,81	0,86	4,52	2880	85,3	86,4	86,5	0,61	0,74	0,81	4,37
3	4	2900	86,0	87,4	87,1	0,75	0,84	0,88	5,95	2915	85,0	87,2	87,4	0,66	0,78	0,84	5,68
4	5,5	2890	88,0	88,2	88,2	0,73	0,83	0,88	7,83	2905	87,5	88,0	88,4	0,65	0,77	0,84	7,49
5,5	7,5	2925	87,6	88,9	89,2	0,71	0,82	0,87	10,8	2935	86,1	88,3	89,2	0,61	0,74	0,81	10,6
7,5	10	2926	89,2	90,1	90,1	0,73	0,83	0,88	14,4	2940	87,9	89,7	90,3	0,63	0,76	0,83	13,9
9,2	12,5	2920	90,7	91,0	90,8	0,79	0,87	0,90	17,1	2935	90,1	91,0	91,3	0,71	0,82	0,87	16,1
11	15	2940	90,7	91,2	91,2	0,75	0,84	0,88	20,8	2950	89,9	91,3	91,4	0,68	0,79	0,85	19,7
15	20	2940	91,0	91,6	91,9	0,72	0,82	0,87	28,5	2950	90,3	91,6	91,9	0,63	0,76	0,82	27,7
18,5	25	2945	92,0	92,3	92,4	0,74	0,83	0,88	34,6	2950	91,0	92,2	92,4	0,64	0,77	0,83	33,6
22	30	2945	92,4	92,7	92,7	0,74	0,83	0,87	41,4	2955	92,0	92,8	92,7	0,66	0,78	0,84	39,3
30	40	2960	92,6	93,2	93,3	0,75	0,83	0,87	56,2	2965	91,8	93,0	93,3	0,64	0,76	0,82	54,6
37	50	2960	93,0	93,6	93,7	0,75	0,84	0,87	69,0	2965	92,0	93,2	93,7	0,63	0,76	0,82	67,0
High-Output Design																	
0,75	1	2885	79,5	82,5	81,0	0,68	0,78	0,84	1,67	2910	78,4	82,3	81,5	0,60	0,72	0,79	1,62
1,1	1,5	2865	82,6	84,2	84,0	0,68	0,79	0,84	2,37	2890	81,4	84,0	84,7	0,59	0,72	0,80	2,26
2,2	3	2900	85,4	86,5	86,5	0,75	0,84	0,89	4,36	2915	84,7	86,5	86,8	0,68	0,80	0,86	4,10
4	5,5	2935	87,1	88,6	88,7	0,76	0,85	0,89	7,70	2950	86,6	88,6	89,2	0,69	0,80	0,86	7,25
5,5	7,5	2925	87,6	88,9	89,2	0,71	0,82	0,87	10,8	2935	86,1	88,3	89,2	0,61	0,74	0,81	10,6
7,5	10	2926	89,2	90,1	90,1	0,73	0,83	0,88	14,4	2940	87,9	89,7	90,3	0,63	0,76	0,83	13,9
11	15	2915	90,9	91,0	91,2	0,80	0,87	0,90	20,4	2930	90,2	91,1	91,4	0,72	0,82	0,87	19,2
11	15	2940	90,7	91,2	91,2	0,75	0,84	0,88	20,8	2950	89,9	91,3	91,4	0,68	0,79	0,85	19,7
15	20	2940	91,0	91,6	91,9	0,72	0,82	0,87	28,5	2950	90,3	91,6	91,9	0,63	0,76	0,82	27,7
18,5	25	2940	92,7	92,6	92,4	0,80	0,87	0,90	33,8	2950	92,5	92,9	92,5	0,75	0,84	0,88	31,6
22	30	2945	92,4	92,7	92,7	0,74	0,83	0,87	41,4	2955	92,0	92,8	92,7	0,66	0,78	0,84	39,3

Datos Eléctricos

W22 Motofreno - Premium Efficiency - IE3 - 50Hz

Potencia		Carcasa	Par nominal (kgfm)	Corriente de rotor Bloqueado Il/In	Par de arranque Tl/Tn	Par máximo Tb/Tn	Momento de inercia J (kgm²)	Tiempo máximo de rotor bloqueado (s)		Masa aprox. (kg)	Nivel de presión sonora dB(A)	400 V							
												RPM	% de la potencia nominal						Corriente nominal In (A)
													Rendimiento			Factor de potencia			
kW	HP							Caliente	Frío				50	75	100	50	75	100	
IV Polos																			
0,12	0,16	63	0,090	4,4	2,1	2,3	0,0004	30	66	5,2	44,0	1370	57,0	63,0	64,8	0,52	0,62	0,73	0,366
0,18	0,25	63	0,130	4,7	2,1	2,4	0,0006	30	66	7,2	44,0	1370	65,0	67,0	69,9	0,53	0,63	0,72	0,516
0,25	0,33	71	0,180	4,8	2,3	2,3	0,0009	30	66	8,0	43,0	1390	69,0	72,0	73,5	0,52	0,65	0,72	0,682
0,37	0,5	71	0,260	4,8	2,8	2,9	0,0008	30	66	9,5	43,0	1385	73,0	75,0	77,3	0,50	0,62	0,70	0,987
0,55	0,75	80	0,380	6,6	2,9	3,2	0,0027	20	44	12,5	44,0	1420	77,0	79,0	80,8	0,61	0,74	0,80	1,23
0,75	1	80	0,510	6,7	3,0	3,3	0,0032	18	40	14,5	44,0	1420	80,0	82,0	82,5	0,59	0,72	0,81	1,62
1,1	1,5	90S	0,740	7,6	2,5	3,3	0,0055	15	33	19,5	49,0	1455	83,0	84,5	84,5	0,59	0,72	0,80	2,35
1,5	2	90L	1,01	7,4	2,6	3,4	0,0066	13	29	23,0	49,0	1450	84,0	86,0	85,5	0,58	0,72	0,80	3,17
2,2	3	100L	1,49	7,4	3,2	3,5	0,0090	18	40	31,5	53,0	1435	86,5	87,0	87,0	0,60	0,73	0,80	4,56
3	4	112M	2,01	7,1	2,3	3,0	0,0169	25	55	43,0	56,0	1455	87,0	88,0	88,0	0,62	0,74	0,81	6,07
4	5,5	112M	2,69	7,0	2,3	3,1	0,0180	15	33	44,0	56,0	1450	88,7	89,1	88,8	0,62	0,74	0,81	8,03
5,5	7,5	132S	3,67	8,3	2,1	3,3	0,0491	12	26	66,0	56,0	1460	89,0	89,6	89,7	0,69	0,80	0,85	10,4
7,5	10	132M	5,00	8,3	2,4	3,5	0,0563	7	15	74,0	56,0	1460	90,5	90,8	90,6	0,69	0,80	0,86	13,9
9,2	12,5	132M/L	6,12	8,6	2,8	3,5	0,0698	10	22	82,0	56,0	1465	90,3	91,0	91,0	0,64	0,76	0,82	17,4
11	15	160M	7,29	7,5	2,8	3,2	0,1191	11	24	113	61,0	1470	91,1	91,8	91,6	0,65	0,77	0,83	20,9
15	20	160L	9,97	7,2	2,8	3,1	0,1534	8	18	135	61,0	1465	92,2	92,5	92,3	0,67	0,78	0,84	27,9
18,5	25	180M	12,3	7,4	3,0	3,2	0,1740	13	29	168	61,0	1470	92,2	92,8	92,8	0,64	0,76	0,82	35,1
22	30	180L	14,6	7,3	3,4	3,4	0,2097	11	24	185	61,0	1470	92,3	93,0	93,2	0,66	0,77	0,83	41,0
30	40	200L	19,7	7,5	2,8	3,1	0,3202	12	26	228	63,0	1480	92,9	93,6	93,7	0,63	0,75	0,81	57,1
37	50	200L	24,4	7,0	2,6	3,0	0,3994	14	31	284	63,0	1480	93,3	94,0	94,5	0,64	0,76	0,82	68,9
High-Output Design																			
0,75	1	90S	0,500	7,8	2,4	3,3	0,0049	21	46	18,5	49,0	1455	82,5	84,0	84,5	0,60	0,73	0,80	1,60
1,1	1,5	90L	0,740	7,6	2,5	3,3	0,0055	15	33	19,5	49,0	1455	83,0	84,5	84,5	0,59	0,72	0,80	2,35
1,5	2	100L	1,01	7,7	3,1	3,4	0,0082	25	55	30,0	53,0	1440	85,5	86,0	86,0	0,61	0,73	0,80	3,15
2,2	3	112M	1,48	6,8	2,0	3,0	0,0143	31	68	41,0	56,0	1450	87,5	88,2	88,2	0,62	0,74	0,81	4,44
5,5	7,5	132M	3,67	8,3	2,1	3,3	0,0491	12	26	66,0	56,0	1460	89,0	89,6	89,7	0,69	0,80	0,85	10,4
9,2	12,5	160M	6,08	7,2	2,5	3,0	0,1118	16	35	109	61,0	1475	90,0	91,4	91,3	0,66	0,77	0,83	17,5
11	15	160L	7,29	7,5	2,8	3,2	0,1191	11	24	113	61,0	1470	91,1	91,8	91,6	0,65	0,77	0,83	20,9
15	20	180M	9,94	7,0	2,5	3,0	0,0000	23	51	155	61,0	1470	91,9	92,5	92,3	0,66	0,77	0,83	28,3
18,5	25	180L	12,3	7,4	3,0	3,2	0,1740	13	29	168	61,0	1470	92,2	92,8	92,8	0,64	0,76	0,82	35,1

Potencia		380 V								415 V							
		RPM	% de la potencia nominal						Corriente nominal In (A)	RPM	% de la potencia nominal						Corriente nominal In (A)
			Rendimiento			Factor de potencia					Rendimiento			Factor de potencia			
kW	HP		50	75	100	50	75	100			50	75	100	50	75	100	
IV Polos																	
0,12	0,16	1355	58,6	64,0	64,8	0,56	0,69	0,76	0,370	1380	55,6	63,0	64,8	0,50	0,62	0,72	0,358
0,18	0,25	1355	65,0	67,0	69,9	0,57	0,67	0,75	0,522	1380	65,0	67,0	69,9	0,50	0,61	0,70	0,512
0,25	0,33	1375	67,0	69,1	73,5	0,56	0,69	0,75	0,689	1400	65,1	68,6	73,4	0,50	0,62	0,69	0,687
0,37	0,5	1370	73,0	75,0	77,3	0,53	0,64	0,72	1,01	1395	73,0	75,0	77,3	0,47	0,59	0,68	0,979
0,55	0,75	1410	78,0	79,1	80,8	0,65	0,77	0,83	1,25	1430	76,0	78,9	80,8	0,57	0,71	0,77	1,23
0,75	1	1410	80,8	82,0	82,5	0,64	0,75	0,83	1,66	1425	79,1	81,8	82,8	0,56	0,69	0,79	1,60
1,1	1,5	1450	84,0	84,7	84,3	0,64	0,76	0,83	2,39	1460	82,0	84,1	84,8	0,55	0,69	0,77	2,34
1,5	2	1445	85,0	86,2	85,6	0,63	0,76	0,83	3,21	1455	83,1	85,7	86,1	0,54	0,68	0,77	3,15
2,2	3	1430	87,2	87,1	86,7	0,65	0,77	0,83	4,64	1440	85,7	86,8	87,2	0,57	0,70	0,78	4,50
3	4	1450	87,5	87,7	87,7	0,66	0,77	0,83	6,26	1460	86,5	88,0	88,1	0,59	0,71	0,79	6,00
4	5,5	1445	89,3	89,0	88,6	0,67	0,78	0,83	8,26	1455	88,2	88,9	89,3	0,59	0,72	0,79	7,89
5,5	7,5	1460	89,0	89,6	89,6	0,73	0,83	0,87	10,7	1465	89,4	89,6	89,8	0,65	0,78	0,84	10,1
7,5	10	1460	90,0	90,2	90,4	0,71	0,82	0,87	14,5	1465	89,2	90,3	90,4	0,62	0,75	0,83	13,9
9,2	12,5	1460	91,0	91,1	91,0	0,69	0,80	0,85	17,7	1470	89,5	90,6	91,0	0,60	0,73	0,80	17,2
11	15	1470	91,7	91,4	91,4	0,69	0,80	0,85	21,5	1475	90,6	91,4	91,5	0,61	0,74	0,81	20,6
15	20	1465	92,4	92,4	92,1	0,70	0,80	0,85	29,1	1470	91,6	92,3	92,1	0,62	0,75	0,81	28,0
18,5	25	1470	92,7	92,6	92,6	0,69	0,79	0,84	36,1	1475	91,8	92,6	92,6	0,61	0,73	0,80	34,7
22	30	1470	92,5	92,8	93,0	0,70	0,81	0,85	42,3	1475	91,9	92,8	93,0	0,62	0,74	0,81	40,6
30	40	1475	93,4	93,6	93,6	0,68	0,79	0,84	58,0	1480	92,3	93,3	93,6	0,59	0,72	0,79	56,4
37	50	1480	93,7	94,1	94,4	0,69	0,79	0,84	70,9	1480	92,9	93,8	94,5	0,60	0,73	0,80	68,1
High-Output Design																	
0,75	1	1450	83,2	84,1	84,0	0,64	0,76	0,83	1,63	1460	81,8	83,8	84,6	0,56	0,70	0,78	1,58
1,1	1,5	1450	84,0	84,7	84,3	0,64	0,76	0,83	2,39	1460	82,0	84,1	84,8	0,55	0,69	0,77	2,34
1,5	2	1430	85,5	86,0	86,0	0,65	0,77	0,83	3,19	1445	85,5	86,0	86,0	0,58	0,71	0,78	3,11
2,2	3	1445	87,9	88,1	87,6	0,66	0,77	0,83	4,60	1455	87,2	88,2	88,5	0,59	0,72	0,79	4,38
5,5	7,5	1460	89,0	89,6	89,6	0,73	0,83	0,87	10,7	1465	89,4	89,6	89,8	0,65	0,78	0,84	10,1
9,2	12,5	1470	92,2	92,3	91,4	0,70	0,81	0,85	18,0	1475	91,6	92,3	92,0	0,64	0,76	0,82	17,0
11	15	1470	91,7	91,4	91,4	0,69	0,80	0,85	21,5	1475	90,6	91,4	91,5	0,61	0,74	0,81	20,6
15	20	1470	92,6	92,9	92,3	0,70	0,80	0,85	29,0	1475	92,0	92,8	92,6	0,63	0,75	0,81	27,8
18,5	25	1470	92,7	92,6	92,6	0,69	0,79	0,84	36,1	1475	91,8	92,6	92,6	0,61	0,73	0,80	34,7
37	50	1480	93,7	94,1	94,4	0,69	0,79	0,84	70,9	1480	92,9	93,8	94,5	0,60	0,73	0,80	68,1

Datos Eléctricos

W22 Motofreno - Premium Efficiency - IE3 - 50Hz

Potencia		Carcasa	Par nominal (kgfm)	Corriente de rotor Bloqueado Il/In	Par de arranque Tl/Tn	Par máximo Tb/Tn	Momento de inercia J (kgm²)	Tiempo máximo de rotor bloqueado (s)		Masa aprox. (kg)	Nivel de presión sonora dB(A)	400 V							
												RPM	% de la potencia nominal						Corriente nominal In (A)
													Rendimiento			Factor de potencia			
kW	HP							Caliente	Frío				50	75	100	50	75	100	
VI Polos																			
0,12	0,16	63	0,130	3,1	1,8	2,1	0,0007	30	66	7,7	43,0	905	50,0	55,0	57,7	0,44	0,53	0,62	0,484
0,18	0,25	71	0,190	3,2	2,0	2,1	0,0009	30	66	11,5	43,0	900	56,0	62,0	63,9	0,38	0,48	0,57	0,713
0,25	0,33	80	0,250	4,3	1,7	2,4	0,0000	25	55	12,0	43,0	955	63,6	68,5	68,8	0,47	0,60	0,71	0,739
0,37	0,5	80	0,390	4,5	1,9	2,1	0,0025	25	55	12,5	43,0	925	66,0	69,5	73,5	0,51	0,65	0,75	0,969
0,55	0,75	90S	0,560	5,5	2,3	2,8	0,0055	35	77	19,0	45,0	960	77,0	77,2	77,5	0,48	0,62	0,71	1,44
0,75	1	90L	0,780	5,2	2,5	2,8	0,0060	31	68	22,0	45,0	940	76,5	79,0	79,0	0,49	0,62	0,71	1,93
1,1	1,5	100L	1,13	4,9	2,0	2,4	0,0110	32	70	28,5	44,0	945	80,5	81,0	81,0	0,51	0,65	0,73	2,69
1,5	2	100L	1,54	5,5	2,3	2,8	0,0143	31	68	32,0	44,0	950	81,5	82,5	82,5	0,49	0,62	0,71	3,70
2,2	3	112M	2,26	6,0	2,5	2,6	0,0257	26	57	46,0	52,0	950	83,0	84,5	84,5	0,53	0,64	0,72	5,22
3	4	132S	3,03	5,8	1,8	2,6	0,0416	40	88	65,0	53,0	965	85,0	85,6	85,8	0,53	0,66	0,73	6,91
4	5,5	132M	4,04	6,1	1,9	2,7	0,0492	25	55	70,0	53,0	965	86,0	86,8	86,8	0,53	0,66	0,73	9,11
5,5	7,5	132M/L	5,55	7,0	2,5	2,8	0,0755	26	57	78,0	53,0	965	86,5	88,0	88,0	0,50	0,64	0,70	12,9
7,5	10	160M	7,49	6,3	2,2	2,7	0,1404	16	35	118	56,0	975	88,5	89,3	89,3	0,64	0,76	0,82	14,8
9,2	12,5	160L	9,19	6,5	2,3	2,9	0,1756	18	40	135	56,0	975	90,0	90,6	90,0	0,64	0,75	0,81	18,2
11	15	160L	11,0	7,1	2,8	3,2	0,1931	12	26	140	56,0	975	89,0	90,1	90,5	0,60	0,73	0,80	21,9
15	20	180L	15,0	7,7	2,6	3,2	0,2970	8	18	185	56,0	975	91,5	91,5	91,4	0,68	0,79	0,84	28,2
18,5	25	200L	18,4	6,3	2,4	2,8	0,3510	16	35	215	60,0	980	91,0	91,7	91,9	0,63	0,75	0,81	35,9
22	30	200L	21,9	6,4	2,4	2,8	0,4212	15	33	225	60,0	980	91,4	92,0	92,4	0,64	0,76	0,81	42,4
High-Output Design																			
1,1	1,5	112M	1,12	6,2	2,3	2,8	0,0220	28	62	39,0	52,0	960	80,0	81,0	82,0	0,52	0,64	0,70	2,77
1,5	2	112M	1,52	6,0	2,1	2,8	0,0202	28	62	42,0	52,0	960	84,5	85,5	85,5	0,51	0,63	0,71	3,57
2,2	3	132S	2,21	5,7	1,8	2,7	0,0492	30	66	63,0	53,0	970	86,0	87,5	87,5	0,52	0,64	0,72	5,04
VIII Polos																			
0,12	0,16	71	0,180	2,4	1,8	2,0	0,0009	30	66	11,5	41,0	650	44,0	50,0	52,5	0,35	0,43	0,50	0,660
0,18	0,25	80	0,260	3,3	2,0	2,2	0,0029	30	66	13,5	42,0	680	51,0	57,0	58,7	0,45	0,55	0,65	0,681
0,25	0,33	80	0,360	3,5	2,0	2,2	0,0034	30	66	14,5	42,0	685	53,0	60,0	64,1	0,42	0,52	0,63	0,894
0,37	0,5	90S	0,520	3,7	2,0	2,3	0,0055	30	66	19,0	43,0	690	61,0	66,0	69,3	0,41	0,53	0,62	1,24
0,55	0,75	90L	0,780	3,8	1,9	2,2	0,0066	29	64	23,0	43,0	690	65,0	70,0	73,0	0,44	0,57	0,67	1,62
0,75	1	100L	1,03	4,6	1,9	2,3	0,0127	30	66	30,5	50,0	710	72,5	75,5	75,5	0,41	0,53	0,62	2,31
1,1	1,5	100L	1,51	4,6	2,1	2,4	0,0143	30	66	33,0	50,0	710	73,0	76,0	77,7	0,41	0,53	0,62	3,30
1,5	2	112M	2,07	5,0	2,5	2,8	0,0238	28	62	43,0	46,0	705	79,0	79,5	79,9	0,45	0,59	0,68	3,98
2,2	3	132S	3,02	6,2	2,3	2,5	0,0690	27	59	69,0	48,0	710	81,5	82,0	82,1	0,51	0,65	0,72	5,37
3	4	132M	4,12	6,4	2,4	2,6	0,0838	21	46	75,0	48,0	710	82,5	83,5	83,5	0,51	0,64	0,72	7,20
4	5,5	160M	5,37	5,0	2,1	2,3	0,1229	34	75	114	51,0	725	85,0	86,0	86,0	0,52	0,65	0,72	9,32
5,5	7,5	160M	7,39	5,0	2,1	2,3	0,1492	28	62	123	51,0	725	86,0	87,3	87,3	0,52	0,65	0,73	12,5
7,5	10	160L	10,0	5,3	2,2	2,5	0,2199	22	48	145	51,0	730	87,0	88,3	88,5	0,52	0,65	0,73	16,8
9,2	12,5	180M	12,4	6,0	2,0	2,6	0,2575	15	33	173	51,0	725	89,0	89,3	89,6	0,63	0,75	0,82	18,1
11	15	180L	14,8	6,5	2,3	2,7	0,2846	12	26	185	51,0	725	89,5	90,0	90,0	0,55	0,68	0,76	23,2
15	20	200L	20,0	4,8	1,9	2,1	0,4571	34	75	220	56,0	730	89,0	89,6	89,8	0,56	0,68	0,74	32,6

Potencia		380 V								415 V							
		RPM	% de la potencia nominal						Corriente nominal In (A)	RPM	% de la potencia nominal						Corriente nominal In (A)
			Rendimiento			Factor de potencia					Rendimiento			Factor de potencia			
kW	HP		50	75	100	50	75	100			50	75	100	50	75	100	
VI Polos																	
0,12	0,16	890	48,7	54,7	57,7	0,47	0,56	0,66	0,479	910	50,0	55,0	57,7	0,42	0,50	0,59	0,490
0,18	0,25	885	57,7	62,8	63,9	0,43	0,55	0,64	0,669	910	54,5	61,2	63,9	0,38	0,48	0,57	0,688
0,25	0,33	950	65,9	68,0	68,6	0,51	0,64	0,74	0,748	960	61,7	68,2	68,8	0,45	0,57	0,68	0,743
0,37	0,5	915	67,6	69,9	73,5	0,55	0,69	0,79	0,968	930	64,3	68,8	73,5	0,48	0,62	0,72	0,973
0,55	0,75	950	76,0	77,0	77,2	0,52	0,66	0,74	1,46	960	77,2	77,5	77,6	0,45	0,59	0,68	1,45
0,75	1	930	77,5	79,2	78,9	0,53	0,66	0,74	1,95	945	75,3	78,6	79,1	0,46	0,59	0,69	1,91
1,1	1,5	940	81,2	80,9	81,0	0,55	0,68	0,75	2,75	950	79,9	80,9	81,5	0,48	0,62	0,70	2,68
1,5	2	945	82,3	82,6	82,5	0,53	0,66	0,74	3,73	955	80,6	82,3	82,8	0,46	0,59	0,68	3,71
2,2	3	945	83,6	84,4	84,3	0,57	0,68	0,75	5,29	955	82,3	84,3	84,7	0,50	0,62	0,70	5,16
3	4	960	85,0	85,8	85,8	0,57	0,69	0,76	6,99	970	85,2	85,8	86,0	0,49	0,63	0,71	6,84
4	5,5	960	86,3	86,8	86,8	0,57	0,70	0,76	9,21	970	85,4	86,5	86,8	0,49	0,62	0,71	9,03
5,5	7,5	960	87,4	88,3	88,0	0,55	0,68	0,75	12,7	965	85,8	87,7	88,0	0,47	0,61	0,69	12,6
7,5	10	970	88,9	89,0	89,1	0,68	0,79	0,84	15,2	980	88,0	89,0	89,1	0,61	0,73	0,80	14,6
9,2	12,5	970	89,5	90,0	90,0	0,68	0,78	0,83	18,7	975	89,6	90,0	90,0	0,61	0,73	0,79	18,0
11	15	975	89,7	90,3	90,3	0,65	0,77	0,83	22,3	980	88,3	89,8	90,3	0,57	0,70	0,78	21,7
15	20	975	90,7	91,0	91,2	0,72	0,81	0,86	29,1	980	91,3	91,6	91,2	0,65	0,77	0,84	27,3
18,5	25	980	91,0	91,7	91,7	0,68	0,78	0,83	36,9	985	90,3	91,4	91,7	0,59	0,72	0,78	36,0
22	30	980	92,0	92,2	92,2	0,69	0,79	0,84	43,2	980	90,8	91,8	92,2	0,60	0,72	0,79	42,0
High-Output Design																	
1,1	1,5	955	80,0	81,0	82,0	0,55	0,70	0,72	2,83	960	80,0	81,0	82,0	0,48	0,62	0,68	2,74
1,5	2	955	85,1	85,4	84,9	0,54	0,66	0,74	3,63	960	84,0	85,4	85,8	0,48	0,60	0,69	3,52
2,2	3	965	86,5	87,5	87,1	0,55	0,67	0,74	5,19	973	85,6	87,4	87,7	0,48	0,61	0,70	4,99
VIII Polos																	
0,12	0,16	635	46,6	51,7	52,9	0,38	0,46	0,54	0,638	655	41,8	48,2	51,4	0,34	0,41	0,48	0,677
0,18	0,25	670	52,8	58,0	58,7	0,48	0,59	0,69	0,675	685	49,3	56,0	58,7	0,43	0,53	0,62	0,688
0,25	0,33	695	54,0	60,0	64,1	0,44	0,57	0,67	0,884	705	56,0	62,0	64,3	0,39	0,50	0,60	0,902
0,37	0,5	700	61,0	66,0	69,3	0,44	0,56	0,66	1,23	710	62,0	67,0	69,5	0,38	0,50	0,59	1,26
0,55	0,75	695	65,0	70,0	73,0	0,49	0,62	0,70	1,64	705	65,0	70,0	73,0	0,42	0,55	0,64	1,64
0,75	1	705	73,9	76,1	75,1	0,44	0,57	0,66	2,30	715	71,1	74,8	75,5	0,38	0,50	0,59	2,34
1,1	1,5	700	74,9	76,8	77,7	0,45	0,58	0,66	3,26	710	71,1	76,0	77,7	0,38	0,50	0,59	3,34
1,5	2	700	79,0	79,5	79,7	0,49	0,63	0,71	4,03	710	77,9	79,7	79,9	0,42	0,56	0,65	4,02
2,2	3	705	81,5	81,9	81,9	0,57	0,68	0,76	5,37	715	81,0	82,0	82,2	0,48	0,62	0,70	5,32
3	4	705	83,4	83,5	83,5	0,56	0,68	0,75	7,28	715	81,5	83,2	83,7	0,48	0,61	0,70	7,12
4	5,5	720	85,6	86,8	86,1	0,56	0,68	0,74	9,54	730	84,4	86,6	86,8	0,49	0,62	0,70	9,16
5,5	7,5	720	86,7	87,3	87,2	0,56	0,68	0,76	12,6	730	85,2	87,0	87,8	0,49	0,62	0,71	12,3
7,5	10	725	87,8	88,5	88,6	0,56	0,69	0,76	16,9	730	86,2	88,0	88,9	0,49	0,62	0,71	16,5
9,2	12,5	720	89,2	89,1	88,9	0,67	0,78	0,84	18,7	730	88,6	89,3	90,0	0,60	0,73	0,80	17,8
11	15	720	90,0	90,0	89,8	0,59	0,71	0,77	24,2	725	89,0	89,9	90,5	0,52	0,65	0,74	22,9
15	20	730	90,5	91,0	91,0	0,60	0,71	0,76	33,0	730	89,0	89,6	89,8	0,53	0,65	0,72	31,7

Datos Eléctricos

W22 Motofreno - Standard Efficiency - IE1 - 60Hz

Potencia		Carcasa	Par nominal (kgfm)	Corriente de rotor Bloqueado Il/In	Par de arranque Tl/Tn	Par máximo Tb/Tn	Momento de inercia J (kgm²)	Tiempo máximo de rotor bloqueado (s)		Masa aprox. (kg)	Nivel de presión sonora dB(A)	220 V							
												RPM	% de la potencia nominal						Corriente nominal In (A)
													Rendimiento			Factor de potencia			
kW	HP							Caliente	Frío				50	75	100	50	75	100	
II Polos																			
0,12	0,16	63	0,034	4,2	2,5	2,8	0,0001	13	29	6,5	56	3400	45,0	54,0	58,5	0,51	0,61	0,73	0,737
0,18	0,25	63	0,052	5,2	2,3	2,3	0,0001	9	20	6,5	56	3370	52,0	59,0	62,0	0,55	0,68	0,78	0,980
0,25	0,33	63	0,072	5,4	2,6	2,6	0,0001	7	15	7,0	56	3390	53,0	60,0	63,0	0,50	0,63	0,73	1,44
0,37	0,5	63	0,107	6,0	2,5	2,5	0,0002	6	13	7,5	56	3370	60,0	65,0	66,0	0,54	0,69	0,79	1,86
0,55	0,75	71	0,158	5,6	2,3	2,4	0,0004	7	15	10,0	60	3400	64,0	68,5	70,0	0,64	0,77	0,85	2,43
0,75	1	71	0,214	6,5	2,9	2,9	0,0005	7	15	8,0	60	3410	74,0	77,0	77,1	0,64	0,77	0,85	3,00
1,1	1,5	80	0,316	6,5	2,6	2,6	0,0008	8	18	11,0	62	3390	76,0	78,0	78,6	0,69	0,80	0,86	4,27
1,5	2	80	0,430	7,0	2,9	2,9	0,0009	7	15	13,5	62	3400	79,5	81,0	81,1	0,63	0,76	0,84	5,78
2,2	3	90S	0,621	6,7	3	3	0,0019	8	18	18,0	68	3450	80,0	81,9	82,2	0,66	0,77	0,84	8,36
3	4	90L	0,847	7,6	3,3	3,6	0,0024	7	15	23,0	68	3450	83,2	84,0	84,5	0,65	0,76	0,82	11,4
3,7	5	100L	1,04	7,6	2,5	3,2	0,0064	9	20	28,0	71	3480	82,0	84,4	84,6	0,69	0,79	0,85	13,5
4,5	6	112M	1,26	7,3	2,1	3	0,0079	9	20	37,0	69	3480	84,0	85,0	86,5	0,71	0,82	0,87	15,7
5,5	7,5	112M	1,54	7,7	2,6	3,5	0,0094	11	24	39,5	69	3485	85,1	86,7	86,7	0,72	0,80	0,87	19,1
7,5	10	132S	2,07	7,7	2,3	3	0,0233	8	18	61,0	72	3525	85,5	87,0	87,5	0,75	0,84	0,88	25,6
9,2	12,5	132M	2,55	7,6	2,3	2,9	0,0252	7	15	69,0	72	3520	87,5	88,0	88,0	0,76	0,85	0,88	31,2
11	15	132M	3,04	8,2	2,6	3,3	0,0253	9	20	72,0	72	3520	87,0	88,7	88,7	0,75	0,84	0,88	37,0
15	20	160M	4,14	7,0	2,2	2,7	0,0445	9	20	104	72	3530	88,0	89,0	89,1	0,76	0,85	0,88	49,8
18,5	25	160M	5,10	7,2	2,2	2,7	0,0517	9	20	112	72	3530	89,2	90,2	90,2	0,76	0,85	0,88	61,2
22	30	160L	6,06	7,7	2,4	2,8	0,0626	8	18	124	72	3535	89,6	90,6	90,6	0,76	0,84	0,88	72,4
High-Output Design																			
0,25	0,33	71	0,072	5,8	2,4	2,8	0,0003	18	40	5,5	60	3400	56,0	62,0	64,0	0,63	0,75	0,82	1,25
0,37	0,5	71	0,106	5,8	2,5	2,7	0,0003	9	20	6,0	60	3390	59,0	65,0	67,0	0,63	0,75	0,83	1,75
0,55	0,75	80	0,158	5,8	2,2	2,5	0,0005	17	37	9,0	62	3390	65,0	70,0	72,0	0,62	0,74	0,81	2,47
0,75	1	80	0,215	7,0	2,6	3	0,0007	21	46	12,5	62	3390	74,0	77,0	77,5	0,67	0,79	0,84	3,02
1,1	1,5	90S	0,311	6,6	2,5	2,9	0,0013	15	33	16,0	68	3450	73,0	78,0	78,6	0,64	0,76	0,83	4,42
1,5	2	90S	0,425	6,6	2,7	2,9	0,0015	13	29	17,0	68	3440	77,0	80,5	81,2	0,67	0,78	0,85	5,70
2,2	3	90L	0,621	6,7	3	3	0,0019	8	18	18,0	68	3450	80,0	81,9	82,2	0,66	0,77	0,84	8,36
3	4	100L	0,841	7,0	2,3	3	0,0040	11	24	26,0	71	3475	80,0	84,0	84,5	0,69	0,80	0,85	11,0
3,7	5	112M	1,04	6,2	2	2,9	0,0054	14	31	35,0	69	3460	82,0	84,0	84,6	0,69	0,80	0,86	13,4
5,5	7,5	132S	1,53	6,8	2,05	2,9	0,0144	20	44	59,0	72	3510	83,5	86,5	86,7	0,69	0,80	0,85	19,5
7,5	10	132M	2,07	7,7	2,3	3	0,0233	8	18	61,0	72	3525	85,5	87,0	87,5	0,75	0,84	0,88	25,6
9,2	12,5	132S	2,55	7,6	2,3	2,9	0,0252	7	15	69,0	72	3520	87,5	88,0	88,0	0,76	0,85	0,88	31,2
11	15	160M	3,04	7,0	2,2	2,8	0,0368	10	22	95,0	72	3530	85,0	87,5	88,0	0,72	0,81	0,86	38,2
15	20	160L	4,14	7,0	2,2	2,7	0,0445	9	20	104	72	3530	88,0	89,0	89,1	0,76	0,85	0,88	49,8
18,5	25	160L	5,10	7,2	2,2	2,7	0,0517	9	20	112	72	3530	89,2	90,2	90,2	0,76	0,85	0,88	61,2
22	30	180L	6,06	6,8	2	2,6	0,0819	10	22	152	72	3535	89,8	90,6	90,6	0,80	0,87	0,89	71,6
22	30	180M	6,06	6,8	2	2,6	0,0819	10	22	152	72	3535	89,8	90,6	90,6	0,80	0,87	0,89	71,6

W22 Motofreno - Standard Efficiency - IE1 - 60Hz

Potencia		Carcasa	Par nominal (kgfm)	Corriente de rotor Bloqueado Il/In	Par de arranque Tl/Tn	Par máximo Tb/Tn	Momento de inercia J (kgm²)	Tiempo máximo de rotor bloqueado (s)		Masa aprox. (kg)	Nivel de presión sonora dB(A)	220 V							
												RPM	% de la potencia nominal						Corriente nominal In (A)
													Rendimiento			Factor de potencia			
kW	HP							Caliente	Frío				50	75	100	50	75	100	
IV Polos																			
0,09	0,12	63	0,051	5,2	3,2	3,4	0,0003	22	48	7,0	48	1725	45,0	53,0	55,0	0,44	0,52	0,61	0,704
0,12	0,16	63	0,068	4,5	2,1	2,4	0,0004	25	55	7,0	48	1710	49,0	55,0	58,0	0,45	0,57	0,66	0,830
0,18	0,25	63	0,103	4,7	2,2	2,4	0,0004	16	35	7,5	48	1710	51,0	58,0	62,0	0,45	0,58	0,67	1,14
0,25	0,33	63	0,142	4,5	2,3	2,5	0,0006	20	44	8,0	48	1720	50,0	58,0	62,0	0,44	0,55	0,64	1,65
0,37	0,5	71	0,215	4,3	2,1	2,2	0,0007	12	26	10,0	47	1680	60,0	66,0	67,0	0,46	0,59	0,69	2,10
0,55	0,75	71	0,317	5,3	2,5	2,5	0,0008	12	26	11,5	47	1690	65,0	68,0	69,0	0,46	0,67	0,69	3,05
0,75	1	80	0,422	6,8	2,4	2,7	0,0032	9	20	12,5	48	1730	75,0	78,0	78,2	0,63	0,76	0,82	3,07
1,1	1,5	80	0,627	6,4	2,5	2,8	0,0030	9	20	14,0	48	1710	76,0	79,0	79,2	0,61	0,74	0,81	4,50
1,5	2	90S	0,845	6,4	2,1	2,6	0,0049	10	22	18,5	51	1730	80,5	81,5	82,0	0,59	0,71	0,79	6,08
2,2	3	90L	1,25	5,7	2,1	2,4	0,0060	9	20	22,0	51	1720	82,0	83,0	83,1	0,62	0,74	0,81	8,58
3	4	100L	1,70	6,8	2,4	2,7	0,0097	7	15	30,0	54	1720	83,5	84,0	84,1	0,63	0,77	0,83	11,3
3,7	5	100L	2,11	6,4	2,7	2,9	0,0097	11	24	33,0	54	1710	85,0	85,5	85,5	0,63	0,75	0,81	14,0
4,5	6	112M	2,50	7,2	2,1	2,8	0,0182	8	18	42,0	58	1750	84,5	86,0	86,2	0,61	0,73	0,79	16,6
5,5	7,5	112M	3,08	6,0	2	2,7	0,0167	11	24	43,0	58	1740	86,0	87,0	87,0	0,61	0,74	0,80	20,6
7,5	10	132S	4,15	7,2	2	2,8	0,0528	8	18	63,0	61	1760	86,5	88,0	87,5	0,67	0,78	0,83	27,2
9,2	12,5	132M	5,11	6,4	1,9	2,5	0,0642	8	18	70,0	61	1755	88,0	88,5	88,0	0,69	0,79	0,84	33,0
11	15	132M	6,10	8,3	2,3	2,8	0,0563	6	13	73,0	61	1755	87,0	88,5	88,6	0,68	0,80	0,83	39,2
15	20	160M	8,28	6,2	2,1	2,6	0,1046	9	20	105	64	1765	89,0	90,2	90,2	0,68	0,79	0,84	52,0
18,5	25	160L	10,2	6,3	2,2	2,7	0,1258	9	20	122	64	1765	89,5	91,0	91,0	0,68	0,79	0,84	63,6
22	30	180M	12,2	6,0	2,2	2,5	0,1392	12	26	150	64	1760	89,6	91,0	91,1	0,68	0,79	0,84	75,4
30	40	200M	16,5	6,0	2	2,4	0,2406	12	26	195	69	1770	91,0	91,8	91,8	0,71	0,80	0,85	101
37	50	200L	20,4	6,0	2	2,4	0,2918	12	26	222	69	1770	92,0	92,5	92,5	0,71	0,81	0,85	123
45	60	225S/M	24,7	6,8	2,3	2,6	0,4914	10	22	367	70	1775	92,3	93,1	93,1	0,75	0,83	0,87	146
55	75	225S/M	30,2	6,9	2,3	2,6	0,5632	9	20	386	70	1775	92,8	93,4	93,3	0,75	0,83	0,87	178
75	100	250S/M	41,2	7,0	2,4	2,7	0,8767	10	22	470	70	1775	93,0	93,6	93,6	0,75	0,84	0,88	238
High-Output Design																			
0,12	0,16	71	0,069	4,5	2,2	2,6	0,0004	42	92	5,5	47	1700	48,0	56,0	60,0	0,44	0,54	0,63	0,830
0,18	0,25	71	0,103	4,5	2,3	2,6	0,0004	26	57	6,0	47	1700	50,0	58,0	61,0	0,43	0,54	0,63	1,23
0,25	0,33	71	0,145	4,4	2,2	2,4	0,0004	22	48	6,0	47	1680	54,0	61,0	63,0	0,46	0,58	0,68	1,54
0,37	0,5	80	0,208	6,0	2,1	2,8	0,0017	14	31	9,0	48	1730	60,0	67,0	71,0	0,50	0,63	0,72	1,90
0,55	0,75	80	0,308	6,2	2,2	2,8	0,0020	12	26	10,0	48	1740	66,0	72,0	73,0	0,52	0,65	0,75	2,64
0,75	1	90S	0,416	6,7	2	2,7	0,0033	17	37	16,0	51	1755	71,0	76,0	78,5	0,54	0,67	0,76	3,30
1,1	1,5	90S	0,619	6,7	2,4	2,7	0,0038	11	24	17,0	51	1730	77,5	79,5	79,5	0,58	0,71	0,79	4,60
1,5	2	90L	0,845	6,4	2,1	2,6	0,0049	10	22	18,5	51	1730	80,5	81,5	82,0	0,59	0,71	0,79	6,08
2,2	3	100L	1,25	6,1	2,3	2,6	0,0067	13	29	27,0	54	1720	82,0	83,0	83,1	0,61	0,73	0,80	8,68
3	4	112M	1,67	6,6	2	2,7	0,0117	17	37	39,0	58	1750	83,5	85,0	84,5	0,62	0,74	0,80	11,6
3,7	5	112M	2,06	7,2	2	2,7	0,0130	17	37	40,0	58	1750	84,5	86,0	85,5	0,66	0,78	0,83	14,0
4,5	6	132S	2,50	7,4	2,1	2,8	0,0301	13	29	58,0	61	1755	84,0	86,0	86,5	0,63	0,76	0,82	16,6
5,5	7,5	132S	3,04	7,4	2,1	2,9	0,0339	9	20	60,0	61	1760	84,0	86,5	87,0	0,63	0,75	0,82	20,2
7,5	10	132M	4,15	7,2	2	2,8	0,0528	8	18	63,0	61	1760	86,5	88,0	87,5	0,67	0,78	0,83	27,2
9,2	12,5	132S	5,11	7,5	2,2	2,9	0,0488	7	15	70,0	61	1755	87,5	88,5	88,0	0,67	0,79	0,83	33,0
9,2	12,5	160M	5,09	5,8	1,9	2,3	0,0646	11	24	86,0	64	1760	86,5	87,9	87,9	0,68	0,79	0,83	33,0
11	15	132M/L	6,10	8,3	2,3	2,8	0,0563	6	13	73,0	61	1755	87,0	88,5	88,6	0,68	0,80	0,83	39,2
11	15	160M	6,07	6,0	2	2,5	0,0767	10	22	93,0	64	1765	87,5	88,6	88,6	0,67	0,78	0,83	39,2
15	20	160L	8,28	6,2	2,1	2,6	0,1046	9	20	105	64	1765	89,0	90,2	90,2	0,68	0,79	0,84	52,0
18,5	25	180M	10,2	6,1	2,2	2,6	0,1218	13	29	145	64	1760	89,3	90,5	91,0	0,68	0,78	0,83	64,2
22	30	180L	12,2	6,0	2,2	2,5	0,1392	12	26	150	64	1760	89,6	91,0	91,1	0,68	0,79	0,84	75,4
30	40	200L	16,5	6,0	2	2,4	0,2406	12	26	195	69	1770	91,0	91,8	91,8	0,71	0,80	0,85	101
37	50	225S/M	20,3	6,8	2,1	2,6	0,4177	10	22	347	70	1775	91,7	92,4	92,5	0,75	0,83	0,87	121
45	60	200L	24,8	6,0	2,1	2,4	0,3322	12	26	237	69	1770	92,5	93,0	93,0	0,71	0,80	0,84	151
45	60	250S/M	24,7	6,9	2,1	2,7	0,5768	14	31	407	70	1775	91,5	92,9	93,1	0,73	0,82	0,86	147
55	75	250S/M	30,2	6,9	2,2	2,6	0,6765	12	26	429	70	1775	92,5	93,3	93,3	0,75	0,84	0,87	178

Datos Eléctricos

W22 Motofreno - Standard Efficiency - IE1 - 60Hz

Potencia		Carcasa	Par nominal (kgfm)	Corriente de rotor Bloqueado Il/In	Par de arranque Tl/Tn	Par máximo Tb/Tn	Momento de inercia J (kgm²)	Tiempo máximo de rotor bloqueado (s)		Masa aprox. (kg)	Nivel de presión sonora dB(A)	220 V							
												RPM	% de la potencia nominal						Corriente nominal In (A)
													Rendimiento			Factor de potencia			
kW	HP							Caliente	Frío				50	75	100	50	75	100	
VI Polos																			
0,12	0,16	63	0,104	3,2	2,0	2,3	0,0006	20	44	8,0	47	1120	36,0	42,0	47,0	0,43	0,51	0,59	1,14
0,18	0,25	71	0,165	2,8	1,7	1,9	0,0006	31	68	10,0	47	1060	45,0	49,0	52,0	0,46	0,54	0,61	1,49
0,25	0,33	71	0,231	2,8	1,9	2	0,0007	30	66	11,0	47	1055	48,0	54,0	58,0	0,43	0,52	0,63	1,80
0,37	0,5	80	0,319	3,9	2	2,1	0,0020	10	22	14,0	47	1130	46,0	55,0	59,0	0,46	0,57	0,66	2,49
0,55	0,75	80	0,474	4,5	2,2	2,4	0,0027	10	22	15,5	47	1130	58,0	61,0	66,0	0,46	0,57	0,71	3,08
0,75	1	90S	0,646	5,2	2,2	2,5	0,0044	15	33	17,5	49	1130	68,0	73,0	73,0	0,48	0,62	0,72	3,76
1,1	1,5	90S	0,948	5,3	2,5	2,7	0,0055	12	26	19,0	49	1130	71,0	74,5	75,1	0,46	0,60	0,70	5,50
1,5	2	100L	1,28	5,3	2,1	2,6	0,0099	20	44	27,5	48	1140	75,5	77,5	78,0	0,50	0,62	0,70	7,20
2,2	3	100L	1,88	5,0	2,1	2,4	0,0115	14	31	29,0	48	1140	76,7	78,5	78,6	0,52	0,64	0,72	10,2
3	4	112M	2,56	5,1	1,9	2,4	0,0201	12	26	39,0	52	1140	81,5	82,0	81,5	0,56	0,69	0,76	12,7
3,7	5	132S	3,11	5,9	1,9	2,5	0,0377	23	51	58,0	55	1160	81,5	83,5	83,7	0,52	0,65	0,72	16,1
4,5	6	132S	3,78	5,9	1,9	2,4	0,0415	22	48	59,0	55	1160	82,0	84,0	84,3	0,53	0,66	0,73	19,2
5,5	7,5	132M	4,62	6,1	2	2,5	0,0491	19	42	64,0	55	1160	83,5	85,0	85,2	0,55	0,67	0,74	22,8
7,5	10	132M	6,30	6,5	2,1	2,5	0,0642	14	31	75,0	55	1160	85,1	86,2	86,3	0,56	0,68	0,75	30,4
9,2	12,5	160M	7,66	5,6	2	2,4	0,1136	12	26	109	59	1170	86,0	87,5	87,7	0,62	0,75	0,81	34,0
11	15	160M	9,16	6,0	2	2,5	0,1486	12	26	122	59	1170	87,2	89,0	89,2	0,64	0,76	0,82	39,4
15	20	160L	12,5	6,1	2,3	2,7	0,1748	10	22	137	59	1170	87,5	89,3	89,6	0,61	0,74	0,80	55,0
18,5	25	180L	15,4	7,0	2,2	2,7	0,2425	6	13	170	59	1170	89,5	90,3	90,3	0,71	0,82	0,87	61,8
22	30	200L	18,2	6,0	2,1	2,3	0,3510	18	40	227	62	1175	90,5	91,1	91,1	0,75	0,81	0,85	74,6
30	40	200L	24,9	6,0	2,2	2,4	0,4029	12	26	214	62	1175	90,4	91,6	91,8	0,64	0,76	0,82	105
37	50	225S/M	30,5	6,8	2,1	2,5	0,7511	11	24	374	66	1180	92,0	92,5	92,3	0,73	0,82	0,86	122
45	60	250S/M	37,1	7,2	2,3	2,6	1,01	12	26	435	68	1180	92,2	92,7	92,6	0,72	0,82	0,86	148
55	75	250S/M	45,2	7,4	2,5	2,7	1,28	11	24	475	68	1185	93,0	93,5	93,2	0,71	0,81	0,85	182
High-Output Design																			
0,12	0,16	71	0,109	3,0	2,0	2,0	0,0006	40	88	10,0	47	1075	45,0	49,0	50,0	0,46	0,54	0,62	1,02
0,25	0,33	80	0,215	3,6	1,7	2,1	0,0017	18	40	9,0	47	1130	45,0	52,0	54,0	0,48	0,60	0,70	1,74
0,37	0,5	90S	0,313	5,0	2,9	3	0,0033	29	64	16,0	49	1150	58,5	63,0	68,0	0,43	0,55	0,63	2,26
0,55	0,75	90S	0,474	5,0	2,5	2,5	0,0033	22	48	16,0	49	1130	61,0	65,0	71,0	0,47	0,59	0,68	2,98
0,75	1	90L	0,646	5,2	2,2	2,5	0,0044	15	33	17,5	49	1130	68,0	73,0	73,0	0,48	0,62	0,72	3,76
1,1	1,5	90L	0,948	5,3	2,5	2,7	0,0055	12	26	19,0	49	1130	71,0	74,5	75,1	0,46	0,60	0,70	5,50
1,5	2	112M	1,28	5,2	1,8	2,4	0,0128	21	46	35,0	52	1145	78,0	79,0	78,5	0,54	0,67	0,75	6,72
2,2	3	112M	1,87	5,2	2	2,5	0,0156	14	31	36,5	52	1145	79,0	80,0	79,0	0,54	0,67	0,75	9,80
3	4	132S	2,52	5,7	1,8	2,4	0,0302	22	48	56,0	55	1160	80,0	82,5	82,0	0,50	0,63	0,71	13,5
3,7	5	132M	3,11	5,9	1,9	2,5	0,0377	23	51	58,0	55	1160	81,5	83,5	83,7	0,52	0,65	0,72	16,1
4,5	6	132M	3,78	5,9	1,9	2,4	0,0415	22	48	59,0	55	1160	82,0	84,0	84,3	0,53	0,66	0,73	19,2
5,5	7,5	160M	4,58	5,6	1,9	2,4	0,0807	16	35	96,0	59	1170	84,0	86,0	86,0	0,64	0,75	0,82	20,4
7,5	10	160M	6,24	5,6	2	2,4	0,0987	14	31	103	59	1170	85,5	86,8	87,0	0,62	0,73	0,80	28,2
9,2	12,5	160L	7,66	5,6	2	2,4	0,1136	12	26	109	59	1170	86,0	87,5	87,7	0,62	0,75	0,81	34,0
11	15	160L	9,16	6,0	2	2,5	0,1486	12	26	122	59	1170	87,2	89,0	89,2	0,64	0,76	0,82	39,4
15	20	180L	12,5	7,0	2,2	2,7	0,2021	6	13	159	59	1170	88,5	89,6	89,6	0,69	0,80	0,85	51,6
18,5	25	200L	15,3	6,0	2,1	2,4	0,2989	13	29	183	62	1175	89,5	90,3	90,3	0,69	0,79	0,84	64,0
18,5	25	200M	15,3	6,0	2,1	2,4	0,2989	13	29	183	62	1175	89,5	90,3	90,3	0,69	0,79	0,84	64,0
30	40	200M	24,9	6,0	2,2	2,4	0,4029	12	26	214	62	1175	90,4	91,6	91,8	0,64	0,76	0,82	105
30	40	225S/M	24,8	6,8	2	2,4	0,6164	12	26	350	66	1180	90,6	92,0	91,8	0,74	0,83	0,86	100
37	50	250S/M	30,5	6,9	2,2	2,4	0,8740	12	26	413	68	1180	92,0	92,5	92,3	0,72	0,82	0,86	122

W22 Motofreno - Standard Efficiency - IE1 - 60Hz

Potencia		Carcasa	Par nominal (kgfm)	Corriente de rotor Bloqueado Il/In	Par de arranque Tl/Tn	Par máximo Tb/Tn	Momento de inercia J (kgm²)	Tiempo máximo de rotor bloqueado (s)		Masa aprox. (kg)	Nivel de presión sonora dB(A)	220 V							
												RPM	% de la potencia nominal						Corriente nominal In (A)
													Rendimiento			Factor de potencia			
kW	HP							Caliente	Frío				50	75	100	50	75	100	
VIII Polos																			
0,12	0,16	71	0,146	2,6	2,0	2,0	0,0006	60	132	11,0	45	800	41,0	46,0	50,5	0,39	0,48	0,54	1,15
0,18	0,25	80	0,209	3,2	2	2,2	0,0019	29	64	14,0	46	840	42,0	50,0	53,0	0,45	0,52	0,65	1,37
0,25	0,33	80	0,290	3,2	2,1	2,3	0,0024	23	51	15,0	46	840	48,0	53,0	56,0	0,41	0,50	0,62	1,89
0,37	0,5	90S	0,434	3,3	1,7	2	0,0038	35	77	16,5	47	830	56,0	62,0	62,0	0,42	0,54	0,64	2,44
0,55	0,75	90L	0,649	3,4	1,7	1,9	0,0049	21	46	21,0	47	825	58,0	63,0	63,0	0,45	0,56	0,67	3,42
0,75	1	90L	0,885	3,5	1,9	2	0,0063	23	51	22,5	47	825	62,0	66,0	66,0	0,44	0,57	0,67	4,48
1,1	1,5	100L	1,26	4,5	1,8	2,3	0,0110	26	57	28,0	54	850	69,0	74,0	74,5	0,41	0,53	0,62	6,22
1,5	2	112M	1,72	4,9	2,1	2,5	0,0165	27	59	35,5	50	850	75,0	78,0	78,0	0,49	0,62	0,71	7,10
2,2	3	132S	2,51	6,0	2	2,3	0,0493	20	44	62,0	52	855	78,0	79,0	79,0	0,55	0,67	0,74	9,84
3	4	132M	3,42	6,5	2,1	2,4	0,0690	17	37	67,0	52	855	80,0	81,5	81,5	0,55	0,67	0,74	13,0
3,7	5	132M/L	4,21	6,5	2,2	2,6	0,0789	15	33	75,0	52	855	81,0	82,0	82,0	0,56	0,68	0,75	15,9
4,5	6	160M	4,98	5,0	1,9	2,3	0,1053	26	57	107	54	880	82,0	84,5	84,5	0,51	0,64	0,72	19,4
5,5	7,5	160M	6,09	5,0	2	2,4	0,1317	25	55	117	54	880	83,5	85,5	86,0	0,51	0,64	0,72	23,4
7,5	10	160L	8,30	5,0	2	2,3	0,1580	24	53	132	54	880	85,3	86,8	87,2	0,53	0,65	0,72	31,4
9,2	12,5	180M	10,2	6,2	2	2,5	0,1758	10	22	149	54	875	87,4	88,1	88,1	0,63	0,75	0,82	33,4
11	15	180L	12,2	6,5	2	2,6	0,2029	8	18	152	54	875	87,5	89,0	89,0	0,62	0,74	0,81	40,0
15	20	180L	16,7	6,8	2,2	2,6	0,2705	8	18	181	54	875	88,6	89,4	89,5	0,63	0,75	0,82	53,6
18,5	25	200L	20,5	4,8	2	2,1	0,3686	18	40	212	56	880	87,6	89,5	89,6	0,52	0,65	0,72	75,2
22	30	225S/M	24,2	6,6	1,7	2,5	0,6164	13	29	349	60	885	90,5	91,1	91,1	0,66	0,78	0,82	77,2
30	40	225S/M	33,0	6,5	1,8	2,5	0,7534	12	26	381	60	885	91,2	91,6	91,5	0,68	0,79	0,83	104
37	50	250S/M	41,0	7,2	1,9	2,7	1,06	10	22	442	60	880	91,5	92,0	91,8	0,66	0,77	0,82	129
45	60	250S/M	49,8	6,9	1,9	2,8	1,15	10	22	457	60	880	91,8	92,1	92,1	0,66	0,77	0,83	154
High-Output Design																			
0,12	0,16	80	0,139	3,3	2,0	2,3	0,0015	36	79	8,5	46	840	36,0	45,0	48,0	0,43	0,52	0,60	1,10
0,18	0,25	90S	0,209	3,4	1,9	2,2	0,0033	57	125	15,5	47	840	47,0	55,0	57,0	0,43	0,53	0,62	1,34
0,25	0,33	90S	0,290	3,4	1,9	2,2	0,0033	38	84	15,5	47	840	49,7	57,4	60,0	0,42	0,53	0,62	1,77
0,37	0,5	90L	0,432	3,3	1,7	2	0,0038	35	77	17,5	47	835	56,0	62,0	62,0	0,42	0,54	0,64	2,44
0,75	1	100L	0,854	4,5	1,8	2,3	0,0088	25	55	26,0	54	855	64,0	69,0	70,0	0,40	0,52	0,61	4,62
1,1	1,5	112M	1,26	4,8	2,1	2,5	0,0128	33	73	33,5	50	850	73,0	76,0	76,0	0,47	0,60	0,69	5,50
1,5	2	132S	1,70	6,0	2	2,3	0,0395	24	53	60,0	52	860	75,0	78,0	78,5	0,52	0,64	0,72	6,96
2,2	3	132M	2,51	6,0	2	2,3	0,0493	20	44	62,0	52	855	78,0	79,0	79,0	0,55	0,67	0,74	9,84
3,7	5	160M	4,10	5,0	1,9	2,4	0,0897	27	59	101	54	880	80,0	83,5	84,0	0,48	0,61	0,70	16,5
4,5	6	160L	4,98	5,0	1,9	2,3	0,1053	26	57	107	54	880	82,0	84,5	84,5	0,51	0,64	0,72	19,4
5,5	7,5	160L	6,09	5,0	2	2,4	0,1317	25	55	117	54	880	83,5	85,5	86,0	0,51	0,64	0,72	23,4
7,5	10	180M	8,35	6,2	1,9	2,4	0,1488	10	22	142	54	875	86,5	87,5	87,3	0,63	0,75	0,82	27,4
9,2	12,5	180L	10,2	6,2	2	2,5	0,1758	10	22	149	54	875	87,4	88,1	88,1	0,63	0,75	0,82	33,4
11	15	180M	12,2	6,5	2	2,6	0,2029	8	18	152	54	875	87,5	89,0	89,0	0,62	0,74	0,81	40,0
11	15	200L	12,2	4,8	1,9	2,2	0,2633	22	48	183	56	880	87,0	89,0	89,0	0,53	0,66	0,73	44,4
15	20	200L	16,6	4,8	1,9	2	0,3159	20	44	200	56	880	87,3	89,5	89,5	0,53	0,66	0,73	60,2
18,5	25	225S/M	20,4	6,5	1,6	2,4	0,5145	14	31	331	60	885	90,0	90,5	90,0	0,64	0,76	0,81	66,6
30	40	250S/M	33,2	7,2	1,8	2,8	0,8765	11	24	415	60	880	91,2	91,6	91,5	0,66	0,77	0,82	105

Datos Eléctricos

W22 Motofreno - Standard Efficiency - IE1 - 60Hz

Potencia		Carcasa	Par nominal (kgfm)	Corriente de rotor Bloqueado Il/In	Par de arranque Tl/Tn	Par máximo Tb/Tn	Momento de inercia J (kgm²)	Tiempo máximo de rotor bloqueado (s)		Masa aprox. (kg)	Nivel de presión sonora dB(A)	220 V							
												RPM	% de la potencia nominal						Corriente nominal In (A)
													Rendimiento			Factor de potencia			
kW	HP							Caliente	Frío				50	75	100	50	75	100	
X Polos																			
0,12	0,16	80	0,171	3,0	3,2	3,5	0,0027	35	77	15,0	42	685	36,0	45,0	50,0	0,36	0,43	0,50	1,26
0,18	0,25	90S	0,260	2,9	2	2,3	0,0038	25	55	17,0	44	675	40,0	47,0	51,0	0,37	0,45	0,50	1,85
0,25	0,33	90S	0,358	3,1	2,3	2,5	0,0044	19	42	19,0	44	680	41,0	49,0	55,0	0,42	0,46	0,54	2,21
0,37	0,5	90L	0,530	3,5	2,2	2,5	0,0055	16	35	22,0	44	680	41,0	49,0	53,0	0,38	0,42	0,50	3,46
0,55	0,75	100L	0,776	3,5	2,3	2,9	0,0129	15	33	30,0	49	690	35,0	43,0	49,0	0,33	0,39	0,44	6,69
0,75	1	112M	1,05	4,3	2,7	3	0,0147	10	22	44,0	47	695	58,0	66,0	69,0	0,34	0,43	0,50	5,71
1,1	1,5	132S	1,55	5,4	1,9	2,1	0,0445	27	59	60,0	47	690	68,0	73,0	75,0	0,42	0,54	0,63	6,11
1,5	2	132M	2,12	5,3	1,9	2,5	0,0542	24	53	65,0	47	690	70,0	74,0	76,0	0,44	0,56	0,64	8,09
2,2	3	132M	3,08	6,1	2,3	3	0,0742	14	31	75,0	47	695	68,0	73,0	77,0	0,45	0,56	0,64	11,7
3	4	160M	4,20	5,5	2	2,5	0,1237	20	44	85,0	51	695	79,0	80,0	80,0	0,50	0,64	0,71	13,9
3,7	5	160L	5,22	5,7	2,2	2,5	0,1499	15	33	105	51	690	78,0	81,0	81,0	0,53	0,64	0,71	16,9
4,5	6	180M	6,22	6,2	2,1	2,6	0,2177	23	51	150	57	705	84,1	86,4	86,5	0,55	0,66	0,73	18,7
5,5	7,5	180L	7,60	6,3	2,3	2,7	0,2313	19	42	165	57	705	83,3	85,7	85,9	0,52	0,64	0,72	23,4
7,5	10	180L	10,4	6,3	2,5	2,6	0,2585	15	33	180	57	705	83,0	85,4	85,5	0,52	0,64	0,71	32,4
9,2	12,5	200L	12,7	6,0	1,9	2,4	0,4059	24	53	235	63	705	86,0	88,0	88,5	0,53	0,64	0,71	38,4
11	15	225S/M	15,2	6,5	1,8	2,5	0,6203	25	55	330	60	705	86,0	88,0	88,0	0,57	0,68	0,73	45,0
15	20	225S/M	20,7	6,5	1,7	2,5	0,6537	21	46	350	60	705	88,4	90,1	88,3	0,60	0,71	0,76	58,6
18,5	25	250S/M	25,6	7,1	1,8	2,5	1,07	26	57	442	60	705	88,3	89,5	89,0	0,60	0,71	0,77	70,8
22	30	250S/M	30,2	8,1	2,2	3,4	1,25	18	40	449	60	710	88,3	89,5	89,0	0,54	0,67	0,74	87,6
XII Polos																			
2,2	3	160M	3,66	3,7	2,3	2,4	0,1149	65	143	102	51	585	70,0	75,0	78,0	0,35	0,45	0,52	14,2
3	4	160L	4,99	3,6	1,9	2,1	0,1325	65	143	122	51	585	72,0	76,0	80,0	0,38	0,48	0,55	17,9
3,7	5	180M	6,16	5,7	2,3	2,8	0,2449	40	88	156	57	585	75,0	78,0	81,0	0,46	0,57	0,64	18,7
4,5	6	180L	7,56	5,7	2,3	2,7	0,2585	35	77	167	57	580	78,0	80,0	82,0	0,45	0,57	0,65	22,2
5,5	7,5	180L	9,16	6,4	2,3	2,7	0,2721	20	44	177	57	585	78,0	80,0	82,0	0,41	0,53	0,61	28,9
7,5	10	200L	12,5	6,0	1,9	2,7	0,3713	22	48	200	63	585	76,0	81,0	83,0	0,45	0,60	0,65	36,5
9,2	12,5	225S/M	15,2	6,0	1,7	2,7	0,6365	34	75	340	60	590	84,0	86,0	88,0	0,45	0,58	0,66	41,6
11	15	225S/M	18,2	6,0	1,7	2,6	0,6881	29	64	370	60	590	84,0	86,0	88,0	0,47	0,59	0,67	49,0
15	20	250S/M	25,0	6,0	2	2,5	1,16	30	66	430	60	585	85,0	87,0	88,0	0,50	0,62	0,69	64,8
18,5	25	250S/M	30,8	6,0	1,7	2,4	1,25	28	62	450	60	585	86,0	88,0	89,0	0,49	0,62	0,69	79,1
High-Output Design																			
15	20	225S/M	25,0	6,0	1,5	2,3	0,8945	27	59	450	60	585	85,0	87,0	88,0	0,50	0,62	0,69	64,8

W22 Motofreno - High Efficiency - IE2 - 60Hz

Potencia		Carcasa	Par nominal (kgfm)	Corriente de rotor Bloqueado Il/In	Par de arranque Tl/Tn	Par máximo Tb/Tn	Momento de inercia J (kgm²)	Tiempo máximo de rotor bloqueado (s)		Masa aprox. (kg)	Nivel de presión sonora dB(A)	220 V							
												RPM	% de la potencia nominal						Corriente nominal In (A)
													Rendimiento			Factor de potencia			
kW	HP							Caliente	Frío				50	75	100	50	75	100	
II Polos																			
0,12	0,16	63	0,034	5,5	3,1	3,2	0,0001	25	55	5,2	56	3400	49,0	57,5	61,5	0,50	0,61	0,70	0,732
0,18	0,25	63	0,052	5,3	2,7	2,7	0,0001	19	42	5,7	56	3350	58,0	63,0	65,0	0,57	0,70	0,79	0,920
0,25	0,33	63	0,073	5,2	2,9	2,8	0,0001	18	40	6,2	56	3340	62,0	66,0	67,0	0,57	0,71	0,80	1,22
0,37	0,5	63	0,107	6,0	2,7	2,7	0,0002	8	18	7,7	56	3370	64,0	68,0	69,0	0,58	0,71	0,80	1,73
0,55	0,75	71	0,159	5,8	2,6	2,7	0,0003	14	31	6,5	60	3370	69,0	73,0	73,0	0,66	0,79	0,86	2,30
0,75	1	71	0,214	6,6	3,3	3,3	0,0005	14	31	8,5	60	3420	75,0	75,5	75,5	0,64	0,76	0,84	3,10
1,1	1,5	80	0,314	7,4	3,4	3,3	0,0008	17	37	13,5	62	3415	79,0	82,0	82,6	0,66	0,78	0,84	4,16
1,5	2	80	0,432	6,9	3,2	3,1	0,0009	13	29	14,5	62	3385	81,0	83,2	84,0	0,66	0,79	0,85	5,51
2,2	3	90S	0,621	7,4	2,9	3	0,0020	10	22	18,5	68	3450	84,6	85,5	85,5	0,66	0,78	0,84	8,04
3	4	90L	0,847	7,4	3	3,1	0,0025	8	18	23,5	68	3450	85,0	85,5	85,5	0,66	0,78	0,84	11,0
3,7	5	100L	1,03	8,8	3,2	3,6	0,0064	12	26	32,0	71	3500	84,2	86,7	87,6	0,71	0,82	0,87	12,7
4,5	6	112M	1,26	7,2	2,2	3	0,0070	19	42	38,5	69	3480	86,8	88,0	88,5	0,76	0,85	0,89	15,0
5,5	7,5	112M	1,53	8,3	2,9	3,5	0,0081	12	26	40,0	69	3495	86,5	88,2	88,7	0,71	0,82	0,87	18,7
7,5	10	132S	2,08	7,2	2,2	2,9	0,0198	17	37	63,0	72	3515	88,0	89,4	89,6	0,75	0,84	0,88	25,0
9,2	12,5	132M	2,55	7,5	2,3	2,9	0,0234	15	33	70,0	72	3515	89,2	90,2	90,2	0,77	0,85	0,89	30,0
11	15	132M	3,04	8,3	2,6	3	0,0270	12	26	74,0	72	3520	89,6	90,5	90,5	0,75	0,84	0,88	36,2
15	20	160M	4,14	6,6	2	2,8	0,0426	12	26	104	72	3530	90,0	90,8	90,8	0,74	0,83	0,87	49,8
18,5	25	160M	5,10	6,8	2,1	2,9	0,0517	9	20	111	72	3530	91,0	91,5	91,5	0,74	0,83	0,87	61,0
22	30	160L	6,06	7,5	2,4	3	0,0626	8	18	124	72	3535	91,0	91,5	91,5	0,74	0,83	0,87	72,6
High-Output Design																			
0,25	0,33	71	0,071	6,2	2,9	3,1	0,0003	25	55	5,5	60	3420	59,0	65,0	67,0	0,65	0,76	0,83	1,18
0,37	0,5	71	0,106	6,0	2,6	2,9	0,0003	21	46	6,0	60	3400	67,0	72,0	72,0	0,66	0,78	0,85	1,59
0,55	0,75	80	0,157	6,8	2,7	2,9	0,0005	25	55	9,0	62	3410	69,0	73,0	73,0	0,67	0,78	0,84	2,35
0,75	1	80	0,213	7,0	2,7	2,9	0,0006	22	48	9,5	62	3430	77,5	80,0	80,5	0,65	0,77	0,84	2,91
1,1	1,5	90S	0,310	7,2	2,4	3	0,0014	20	44	16,5	68	3455	81,5	83,0	83,0	0,67	0,78	0,84	4,14
1,5	2	90S	0,423	7,3	2,6	3	0,0018	17	37	17,5	68	3455	83,5	84,0	84,0	0,70	0,81	0,86	5,44
2,2	3	90L	0,621	7,4	2,9	3	0,0020	10	22	18,5	68	3450	84,6	85,5	85,5	0,66	0,78	0,84	8,04
3	4	100L	0,835	8,7	2,8	3,5	0,0059	13	29	29,5	71	3500	83,0	86,0	87,5	0,71	0,81	0,86	10,5
3	4	L90L	0,847	7,4	3	3,1	0,0025	8	18	23,5	68	3450	85,0	85,5	85,5	0,66	0,78	0,84	11,0
3,7	5	112M	1,04	7,3	2,2	3	0,0063	21	46	37,0	69	3480	85,5	87,1	87,6	0,74	0,83	0,88	12,6
4,5	6	132S	1,25	7,4	2,3	3,1	0,0153	28	62	60,0	72	3520	84,6	87,2	88,5	0,70	0,80	0,85	15,7
5,5	7,5	132S	1,52	6,9	2,1	2,9	0,0153	23	51	60,0	72	3515	85,7	87,8	88,6	0,70	0,81	0,86	18,9
7,5	10	132M	2,08	7,2	2,2	2,9	0,0198	17	37	63,0	72	3515	88,0	89,4	89,6	0,75	0,84	0,88	25,0
9,2	12,5	132S	2,55	7,5	2,3	2,9	0,0234	15	33	70,0	72	3515	89,2	90,2	90,2	0,77	0,85	0,89	30,0
11	15	160M	3,03	6,8	2	2,8	0,0371	14	31	98,0	72	3535	88,5	90,5	90,5	0,72	0,81	0,86	37,0
15	20	160L	4,14	6,6	2	2,8	0,0426	12	26	104	72	3530	90,0	90,8	90,8	0,74	0,83	0,87	49,8
18,5	25	160L	5,10	6,8	2,1	2,9	0,0517	9	20	111	72	3530	91,0	91,5	91,5	0,74	0,83	0,87	61,0
22	30	180L	6,05	7,0	1,9	2,8	0,0811	10	22	152	72	3540	91,8	92,0	92,0	0,75	0,83	0,87	72,2
22	30	180M	6,05	7,0	1,9	2,8	0,0811	10	22	152	72	3540	91,8	92,0	92,0	0,75	0,83	0,87	72,2

Datos Eléctricos

W22 Motofreno - High Efficiency - IE2 - 60Hz

Potencia		Carcasa	Par nominal (kgfm)	Corriente de rotor Bloqueado Il/In	Par de arranque Tl/Tn	Par máximo Tb/Tn	Momento de inercia J (kgm²)	Tiempo máximo de rotor bloqueado (s)		Masa aprox. (kg)	Nivel de presión sonora dB(A)	220 V							
												RPM	% de la potencia nominal						Corriente nominal In (A)
													Rendimiento			Factor de potencia			
kW	HP							Caliente	Frío				50	75	100	50	75	100	
IV Polos																			
0,12	0,16	63	0,068	4,6	2,5	3,1	0,0004	37	81	6,2	48	1715	50,0	57,0	61,0	0,44	0,55	0,64	0,807
0,18	0,25	63	0,103	4,7	2,4	2,9	0,0006	30	66	7,2	48	1705	57,0	64,0	67,0	0,47	0,59	0,68	1,04
0,25	0,33	63	0,143	5,0	2,6	3	0,0007	25	55	8,2	48	1705	62,0	68,0	70,0	0,47	0,60	0,69	1,36
0,37	0,5	71	0,215	4,6	2,4	2,5	0,0007	35	77	8,0	47	1680	68,0	71,0	72,0	0,50	0,63	0,72	1,87
0,55	0,75	71	0,319	5,1	2,9	2,9	0,0008	31	68	11,5	47	1680	71,0	74,5	75,0	0,50	0,63	0,72	2,67
0,75	1	80	0,423	7,3	3	3,2	0,0029	16	35	13,5	48	1725	79,0	82,0	82,6	0,61	0,72	0,80	2,98
1,1	1,5	90S	0,612	7,5	2,2	3	0,0049	16	35	18,5	51	1750	81,0	83,5	84,0	0,57	0,70	0,78	4,40
1,5	2	90S	0,835	7,1	2,2	3	0,0049	11	24	18,5	51	1750	81,0	83,5	84,2	0,57	0,70	0,78	6,00
2,2	3	100L	1,23	7,6	3,2	3,5	0,0082	19	42	30,0	54	1740	85,0	87,0	87,5	0,57	0,70	0,78	8,46
3	4	100L	1,70	6,7	2,8	3	0,0096	16	35	33,0	54	1720	86,4	87,2	87,5	0,61	0,74	0,81	11,1
3,7	5	100L	2,08	8,0	3	3,6	0,0104	11	24	34,0	54	1735	85,0	87,0	88,0	0,59	0,72	0,80	13,8
4,5	6	112M	2,52	6,2	2,1	2,8	0,0155	19	42	42,0	56	1740	88,0	88,5	88,5	0,62	0,74	0,81	16,5
5,5	7,5	112M	3,08	6,3	2,1	2,7	0,0180	15	33	44,0	56	1740	88,4	89,1	90,0	0,59	0,72	0,79	20,4
7,5	10	132S	4,15	7,9	2	3,2	0,0489	12	26	68,0	58	1760	90,0	90,8	91,0	0,66	0,78	0,84	25,8
9,2	12,5	132M	5,09	8,0	2	3,1	0,0601	9	20	75,0	58	1760	90,0	90,8	91,0	0,67	0,79	0,84	31,6
11	15	132M/L	6,09	8,2	2,1	3,2	0,0638	8	18	80,0	58	1760	90,5	91,2	91,7	0,67	0,79	0,85	37,0
11	15	160M	6,07	6,8	2,5	2,9	0,0978	12	26	102	64	1765	89,6	91,4	91,7	0,63	0,75	0,81	38,8
15	20	160M	8,23	6,8	2,7	3	0,1188	11	24	120	64	1775	91,0	92,4	92,4	0,64	0,75	0,81	52,6
18,5	25	160L	10,2	6,8	2,7	3	0,1397	10	22	135	64	1765	92,0	92,8	92,8	0,64	0,75	0,81	64,6
22	30	180M	12,1	6,4	2,3	2,7	0,1657	19	42	168	64	1765	92,5	92,8	93,0	0,71	0,81	0,84	74,0
30	40	200M	16,5	6,2	2	2,3	0,2406	18	40	195	66	1770	92,7	93,2	93,4	0,72	0,81	0,85	99,2
37	50	200L	20,4	6,2	2,5	2,6	0,3074	14	31	227	66	1770	93,0	93,2	93,6	0,72	0,80	0,85	122
45	60	225S/M	24,7	7,2	2,4	2,6	0,4931	12	26	367	67	1775	93,5	93,7	94,1	0,76	0,83	0,86	146
55	75	225S/M	30,2	7,2	2,4	2,6	0,5670	12	26	386	67	1775	93,9	94,2	94,4	0,77	0,84	0,87	176
75	100	250S/M	41,2	7,2	2,4	2,8	0,8740	12	26	470	68	1775	94,0	94,5	94,6	0,71	0,81	0,85	244
High-Output Design																			
0,12	0,16	71	0,068	4,4	2,1	2,7	0,0004	55	121	5,5	47	1710	52,0	59,0	63,0	0,45	0,56	0,65	0,769
0,18	0,25	71	0,103	4,4	2,2	2,6	0,0004	40	88	6,0	47	1705	56,0	63,0	65,0	0,45	0,57	0,66	1,10
0,25	0,33	71	0,144	4,4	2,2	2,5	0,0005	37	81	6,5	47	1690	60,0	66,0	68,0	0,47	0,59	0,69	1,40
0,37	0,5	80	0,210	6,0	2,1	2,4	0,0017	23	51	9,0	48	1715	68,0	72,0	72,0	0,65	0,77	0,83	1,62
0,55	0,75	80	0,312	5,9	2,1	2,4	0,0020	16	35	10,0	48	1715	72,0	75,0	75,0	0,63	0,76	0,83	2,32
0,75	1	90S	0,416	7,3	2	2,9	0,0038	21	46	17,0	51	1755	78,0	81,5	82,5	0,61	0,73	0,80	2,98
1,1	1,5	90L	0,612	7,5	2,2	3	0,0049	16	35	18,5	51	1750	81,0	83,5	84,0	0,57	0,70	0,78	4,40
1,5	2	90L	0,835	7,1	2,2	3	0,0049	11	24	18,5	51	1750	81,0	83,5	84,2	0,57	0,70	0,78	6,00
3	4	112M	1,66	7,7	2,3	3	0,0131	20	44	40,0	56	1755	85,3	87,0	87,5	0,62	0,74	0,80	11,2
3,7	5	112M	2,06	7,1	2,1	2,9	0,0156	17	37	42,0	56	1750	87,0	88,0	88,0	0,60	0,73	0,80	13,8
4,5	6	132S	2,49	7,1	2	3	0,0338	15	33	60,0	58	1760	87,0	88,3	89,0	0,63	0,75	0,82	16,2
5,5	7,5	132S	3,04	6,8	2	2,9	0,0338	12	26	60,0	58	1760	87,0	88,4	89,5	0,62	0,75	0,82	19,7
7,5	10	132M	4,15	7,9	2	3,2	0,0489	12	26	68,0	58	1760	90,0	90,8	91,0	0,66	0,78	0,84	25,8
9,2	12,5	160M	5,09	6,6	2,2	2,9	0,0769	13	29	93,0	64	1760	88,6	90,3	90,5	0,63	0,74	0,81	33,0
11	15	160L	6,07	6,8	2,5	2,9	0,0978	12	26	102	64	1765	89,6	91,4	91,7	0,63	0,75	0,81	38,8
15	20	160L	8,23	6,8	2,7	3	0,1188	11	24	120	64	1775	91,0	92,4	92,4	0,64	0,75	0,81	52,6
18,5	25	180M	10,2	6,5	2,3	2,8	0,1398	18	40	152	64	1765	92,0	92,6	92,8	0,70	0,80	0,84	62,2
22	30	180L	12,1	6,4	2,3	2,7	0,1657	19	42	168	64	1765	92,5	92,8	93,0	0,71	0,81	0,84	74,0
30	40	200L	16,5	6,2	2	2,3	0,2406	18	40	195	66	1770	92,7	93,2	93,4	0,72	0,81	0,85	99,2
37	50	225S/M	20,3	7,4	2,3	2,7	0,4191	12	26	348	67	1775	92,5	93,4	93,6	0,72	0,81	0,85	122
45	60	200L	24,8	6,3	2,1	2,5	0,3316	12	26	237	66	1770	93,0	93,6	93,6	0,67	0,78	0,83	152
45	60	250S/M	24,7	7,0	2,2	2,7	0,5732	13	29	413	68	1775	93,0	93,8	94,1	0,71	0,81	0,86	146
55	75	250S/M	30,2	7,2	2,2	2,7	0,7059	12	26	434	68	1775	93,6	94,2	94,4	0,74	0,83	0,87	176
75	100	225S/M	41,0	7,9	2,6	2,8	0,7101	8	18	424	67	1780	94,0	94,5	94,6	0,71	0,81	0,85	244

W22 Motofreno - High Efficiency - IE2 - 60Hz

Potencia		Carcasa	Par nominal (kgfm)	Corriente de rotor Bloqueado Il/In	Par de arranque Tl/Tn	Par máximo Tb/Tn	Momento de inercia J (kgm²)	Tiempo máximo de rotor bloqueado (s)		Masa aprox. (kg)	Nivel de presión sonora dB(A)	220 V							
												RPM	% de la potencia nominal						Corriente nominal In (A)
													Rendimiento			Factor de potencia			
kW	HP							Caliente	Frío				50	75	100	50	75	100	
VI Polos																			
0,12	0,16	63	0,104	3,4	2,0	2,1	0,0006	43	95	7,7	47	1120	41,0	48,0	52,0	0,41	0,50	0,59	1,03
0,18	0,25	71	0,161	3,2	2	2,1	0,0006	58	128	7,5	47	1090	48,0	55,0	58,0	0,40	0,50	0,59	1,38
0,25	0,33	71	0,223	3,3	2	2	0,0008	57	125	8,0	47	1090	53,0	61,0	62,0	0,41	0,52	0,61	1,73
0,37	0,5	80	0,323	4,1	1,8	2,1	0,0024	20	44	11,5	47	1115	58,0	63,0	64,0	0,51	0,64	0,74	2,05
0,55	0,75	80	0,480	4,6	2,3	2,4	0,0032	21	46	14,5	47	1115	63,0	68,0	70,0	0,50	0,63	0,73	2,82
0,75	1	90S	0,641	5,5	2,4	2,6	0,0055	24	53	19,0	49	1140	76,0	79,0	80,5	0,50	0,63	0,72	3,40
1,1	1,5	100L	0,924	6,4	2,4	3	0,0143	49	108	33,0	48	1160	81,5	84,3	85,5	0,47	0,60	0,69	4,90
1,5	2	112M	1,26	6,9	2,5	3	0,0220	40	88	40,0	52	1160	84,0	86,0	86,5	0,50	0,63	0,71	6,40
2,2	3	112M	1,86	6,9	2,7	3	0,0257	30	66	42,0	52	1155	85,2	86,9	87,5	0,51	0,64	0,72	9,16
3	4	132S	2,51	6,2	1,8	2,6	0,0416	44	97	60,0	55	1165	86,0	87,5	87,5	0,52	0,64	0,72	12,5
3,7	5	132S	3,09	6,3	1,8	2,6	0,0492	41	90	62,0	55	1165	87,1	87,7	87,7	0,53	0,66	0,73	15,2
4,5	6	132S	3,78	6,0	2,3	2,4	0,0530	34	75	63,0	55	1160	87,0	88,0	88,0	0,55	0,67	0,74	18,1
5,5	7,5	132M	4,60	6,6	2	2,8	0,0679	35	77	80,0	55	1165	88,4	89,5	89,5	0,52	0,65	0,73	22,0
7,5	10	132M/L	6,30	6,0	2,2	2,4	0,0757	21	46	90,0	55	1160	88,0	89,5	89,5	0,58	0,70	0,77	28,6
9,2	12,5	160M	7,66	6,0	2	2,5	0,1141	15	33	109	59	1170	89,0	89,5	89,5	0,64	0,76	0,82	32,8
11	15	160M	9,12	6,5	2,3	2,8	0,1492	13	29	122	59	1175	89,7	91,0	91,0	0,62	0,74	0,80	39,6
15	20	160L	12,4	6,5	2,4	2,8	0,1839	9	20	137	59	1175	90,0	91,0	91,3	0,62	0,74	0,80	53,8
18,5	25	180L	15,3	8,5	2,5	3	0,2700	7	15	177	59	1175	92,0	92,4	92,4	0,69	0,80	0,86	61,0
22	30	200L	18,2	6,1	2,1	2,5	0,3686	14	31	218	62	1175	92,2	92,4	92,4	0,65	0,76	0,81	77,2
30	40	200L	24,9	6,0	2	2,4	0,4380	13	29	228	62	1175	92,5	93,0	93,4	0,65	0,76	0,81	104
37	50	225S/M	30,5	7,0	2,1	2,5	0,7511	12	26	374	66	1180	92,6	93,5	93,6	0,71	0,80	0,84	123
45	60	250S/M	37,1	7,0	2,3	2,6	1,01	12	26	435	68	1180	93,6	93,8	93,8	0,70	0,80	0,83	152
55	75	250S/M	45,2	7,2	2,4	2,6	1,24	10	22	469	68	1185	93,7	94,0	94,1	0,70	0,80	0,84	183
High-Output Design																			
0,12	0,16	71	0,105	3,2	1,9	2,2	0,0006	88	194	7,0	47	1110	46,0	52,0	56,0	0,40	0,49	0,58	0,970
0,25	0,33	80	0,217	4,1	1,9	2,2	0,0020	24	53	10,0	47	1120	51,0	58,0	60,0	0,48	0,60	0,70	1,56
0,37	0,5	90S	0,313	5,2	2,1	2,7	0,0033	28	62	16,0	49	1150	66,0	70,0	70,0	0,45	0,57	0,66	2,10
0,55	0,75	90S	0,470	4,8	2,1	2,5	0,0033	22	48	16,0	49	1140	67,5	72,5	72,5	0,46	0,59	0,68	2,92
0,75	1	90L	0,641	5,5	2,4	2,6	0,0055	24	53	19,0	49	1140	76,0	79,0	80,5	0,50	0,63	0,72	3,40
1,5	2	100L	1,26	6,1	2,4	2,8	0,0143	35	77	33,0	48	1155	82,5	85,0	86,5	0,50	0,63	0,71	6,40
3,7	5	132M	3,09	6,3	1,8	2,6	0,0492	41	90	62,0	55	1165	87,1	87,7	87,7	0,53	0,66	0,73	15,2
4,5	6	132M	3,78	6,0	2,3	2,4	0,0530	34	75	63,0	55	1160	87,0	88,0	88,0	0,55	0,67	0,74	18,1
5,5	7,5	160M	4,56	6,0	2	2,7	0,0790	20	44	96,0	59	1175	86,5	89,0	89,5	0,59	0,72	0,79	20,4
7,5	10	160M	6,24	5,7	1,9	2,5	0,0963	16	35	103	59	1170	88,0	89,5	89,5	0,62	0,74	0,81	27,2
9,2	12,5	160L	7,66	6,0	2	2,5	0,1141	15	33	109	59	1170	89,0	89,5	89,5	0,64	0,76	0,82	32,8
11	15	160L	9,12	6,5	2,3	2,8	0,1492	13	29	122	59	1175	89,7	91,0	91,0	0,62	0,74	0,80	39,6
15	20	180L	12,4	8,0	2,4	3	0,2295	8	18	166	59	1175	91,0	91,7	91,3	0,68	0,78	0,86	50,2
15	20	180M	12,4	8,0	2,4	3	0,2295	8	18	166	59	1175	91,0	91,7	91,3	0,68	0,78	0,86	50,2
18,5	25	200L	15,3	6,2	2,1	2,6	0,3335	14	31	203	62	1175	91,7	92,6	92,4	0,65	0,76	0,82	64,0
18,5	25	200M	15,3	6,2	2,1	2,6	0,3335	14	31	203	62	1175	91,7	92,6	92,4	0,65	0,76	0,82	64,0
22	30	200M	18,2	6,1	2,1	2,5	0,3686	14	31	218	62	1175	92,2	92,4	92,4	0,65	0,76	0,81	77,2
22	30	225S/M	18,2	7,0	1,8	2,4	0,5813	17	37	344	66	1180	92,3	92,4	92,4	0,71	0,81	0,85	73,6
30	40	200M	24,9	6,0	2	2,4	0,4380	13	29	228	62	1175	92,5	93,0	93,4	0,65	0,76	0,81	104
30	40	225S/M	24,8	7,0	2	2,4	0,6828	12	26	361	66	1180	92,8	93,1	93,4	0,71	0,81	0,85	99,2
37	50	250S/M	30,5	7,0	2,2	2,5	0,8715	12	26	413	68	1180	93,0	93,5	93,6	0,68	0,79	0,84	123
45	60	225S/M	37,1	7,2	2,2	2,5	0,8863	10	22	396	66	1180	93,4	93,7	93,8	0,70	0,80	0,84	150

Datos Eléctricos

W22 Motofreno - High Efficiency - IE2 - 60Hz

Potencia		Carcasa	Par nominal (kgfm)	Corriente de rotor Bloqueado Il/In	Par de arranque Tl/Tn	Par máximo Tb/Tn	Momento de inercia J (kgm²)	Tiempo máximo de rotor bloqueado (s)		Masa aprox. (kg)	Nivel de presión sonora dB(A)	220 V							
												RPM	% de la potencia nominal						Corriente nominal In (A)
													Rendimiento			Factor de potencia			
kW	HP							Caliente	Frío				50	75	100	50	75	100	
VIII Polos																			
0,12	0,16	71	0,145	2,8	1,8	2,0	0,0008	120	264	9,0	45	805	43,0	51,0	53,0	0,33	0,41	0,49	1,21
0,18	0,25	80	0,209	3,6	2	2,2	0,0024	40	88	11,5	46	840	46,0	53,0	56,0	0,43	0,53	0,62	1,36
0,25	0,33	80	0,290	3,7	2,1	2,3	0,0029	39	86	13,5	46	840	52,0	58,0	59,0	0,42	0,53	0,63	1,77
0,37	0,5	90S	0,429	3,4	1,7	2,3	0,0049	39	86	18,0	47	840	58,0	63,0	65,0	0,40	0,51	0,60	2,48
0,55	0,75	90L	0,642	3,5	1,9	2,3	0,0055	37	81	21,5	47	835	62,0	65,0	66,0	0,40	0,52	0,60	3,64
0,75	1	90L	0,875	3,8	2	2,2	0,0066	27	59	23,0	47	835	64,0	68,0	70,0	0,42	0,54	0,62	4,54
1,1	1,5	100L	1,25	4,6	2	2,5	0,0127	38	84	30,5	54	855	73,0	78,0	78,0	0,40	0,52	0,61	6,06
1,5	2	112M	1,71	5,3	2,4	2,5	0,0220	43	95	40,0	54	855	80,0	83,0	83,5	0,48	0,62	0,70	6,74
2,2	3	132S	2,49	5,9	2	2,3	0,0740	47	103	65,0	52	860	82,5	84,5	84,5	0,53	0,65	0,74	9,24
3	4	132M	3,40	6,4	2,4	2,7	0,0838	32	70	75,0	52	860	83,0	84,5	85,1	0,51	0,64	0,73	12,7
3,7	5	132M/L	4,19	5,9	2,2	2,5	0,1033	28	62	90,0	52	860	83,0	85,0	85,6	0,52	0,65	0,73	15,5
4,5	6	160M	4,98	5,1	1,9	2,4	0,1053	30	66	107	54	880	85,5	87,0	87,0	0,48	0,61	0,69	19,7
5,5	7,5	160M	6,09	5,0	1,8	2,3	0,1317	25	55	117	54	880	86,5	88,0	87,5	0,51	0,53	0,71	23,2
7,5	10	160L	8,35	5,0	1,9	2,3	0,1668	25	55	135	54	875	88,0	89,5	89,5	0,51	0,64	0,71	31,0
9,2	12,5	180M	10,2	6,8	2	2,6	0,2029	11	24	156	54	875	89,5	90,0	90,0	0,60	0,72	0,78	34,4
11	15	180L	12,2	7,0	2,1	2,7	0,2299	9	20	171	54	875	89,5	90,4	90,4	0,60	0,72	0,78	41,0
15	20	180L	16,7	7,0	2,2	2,7	0,2705	8	18	181	54	875	90,0	91,0	90,5	0,60	0,72	0,79	55,0
18,5	25	200L	20,6	4,5	1,7	1,8	0,3686	23	51	212	56	875	90,6	91,0	91,0	0,58	0,70	0,76	70,2
22	30	225S/M	24,2	6,7	1,9	2,5	0,6183	12	26	349	60	885	91,7	91,9	91,7	0,65	0,76	0,81	77,8
30	40	225S/M	33,0	6,8	2	2,6	0,7901	11	24	381	60	885	92,0	92,2	92,2	0,65	0,76	0,81	105
37	50	250S/M	41,0	6,8	2	2,9	1,06	10	22	442	60	880	92,6	92,7	92,6	0,64	0,76	0,81	129
45	60	250S/M	49,8	6,9	2	2,9	1,15	10	22	457	60	880	92,6	92,8	92,6	0,64	0,76	0,81	157
High-Output Design																			
0,12	0,16	80	0,139	3,3	1,8	2,2	0,0019	48	106	9,5	46	840	40,0	48,0	52,0	0,44	0,53	0,62	0,977
0,37	0,5	90L	0,429	3,4	1,7	2,3	0,0049	39	86	18,0	47	840	58,0	63,0	65,0	0,40	0,51	0,60	2,48
0,75	1	100L	0,849	4,5	1,9	2,5	0,0110	54	119	28,5	54	860	70,0	74,0	74,0	0,40	0,52	0,61	4,36
1,1	1,5	112M	1,25	5,0	2,2	2,5	0,0165	43	95	35,5	54	855	76,0	80,0	80,0	0,48	0,61	0,70	5,16
1,5	2	132S	1,70	5,5	1,8	2,2	0,0542	59	130	60,0	52	860	80,0	82,5	82,5	0,52	0,64	0,73	6,54
2,2	3	132M	2,49	5,9	2	2,3	0,0740	47	103	65,0	52	860	82,5	84,5	84,5	0,53	0,65	0,74	9,24
3,7	5	160M	4,10	5,0	1,8	2,4	0,0878	35	77	101	54	880	84,5	86,0	86,0	0,48	0,61	0,69	16,4
4,5	6	160L	4,98	5,1	1,9	2,4	0,1053	30	66	107	54	880	85,5	87,0	87,0	0,48	0,61	0,69	19,7
5,5	7,5	160L	6,09	5,0	1,8	2,3	0,1317	25	55	117	54	880	86,5	88,0	87,5	0,51	0,53	0,71	23,2
7,5	10	180M	8,35	6,8	1,9	2,6	0,1758	11	24	156	54	875	88,5	89,5	89,5	0,60	0,71	0,78	28,2
9,2	12,5	180L	10,2	6,8	2	2,6	0,2029	11	24	156	54	875	89,5	90,0	90,0	0,60	0,72	0,78	34,4
11	15	180M	12,2	7,0	2,1	2,7	0,2299	9	20	171	54	875	89,5	90,4	90,4	0,60	0,72	0,78	41,0
15	20	200L	16,7	4,5	1,7	1,9	0,3341	23	51	205	56	875	90,2	91,0	90,7	0,57	0,69	0,74	58,6
15	20	200M	16,7	4,5	1,7	1,9	0,3341	23	51	205	56	875	90,2	91,0	90,7	0,57	0,69	0,74	58,6
18,5	25	225S/M	20,4	6,8	1,7	2,4	0,5496	13	29	337	60	885	91,2	91,5	91,2	0,64	0,75	0,81	65,8
30	40	250S/M	33,2	7,2	1,8	2,8	0,8753	11	24	414	60	880	92,2	92,5	92,2	0,63	0,74	0,81	105

W22 Motofreno - Premium Efficiency - IE3 - 60Hz

Potencia		Carcasa	Par nominal (kgfm)	Corriente de rotor Bloqueado Il/In	Par de arranque Tl/Tn	Par máximo Tb/Tn	Momento de inercia J (kgm²)	Tiempo máximo de rotor bloqueado (s)		Masa aprox. (kg)	Nivel de presión sonora dB(A)	220 V							
												RPM	% de la potencia nominal						Corriente nominal In (A)
													Rendimiento			Factor de potencia			
kW	HP							Caliente	Frío				50	75	100	50	75	100	
II Polos																			
0,12	0,16	63	0,034	6,3	3,3	3,2	0,0001	30	66	5,7	56	3410	54,0	61,0	64,5	0,53	0,65	0,74	0,382
0,18	0,25	63	0,052	5,8	3	3	0,0001	25	55	6,2	56	3350	61,0	66,0	68,0	0,60	0,73	0,81	0,497
0,25	0,33	63	0,073	5,9	3,1	3	0,0002	20	44	6,7	56	3345	64,0	69,0	70,0	0,58	0,71	0,80	0,678
0,37	0,5	63	0,108	5,8	3	3	0,0002	17	37	7,7	56	3340	69,0	73,0	73,0	0,62	0,75	0,83	0,928
0,55	0,75	71	0,157	6,4	2,8	2,9	0,0004	18	40	7,5	60	3410	72,5	75,5	76,8	0,69	0,81	0,87	1,25
0,75	1	71	0,213	7,0	3,4	3,6	0,0005	17	37	9,0	60	3425	79,0	81,5	82,5	0,65	0,77	0,84	1,64
1,1	1,5	80	0,311	8,4	3,6	3,8	0,0009	19	42	14,0	62	3445	81,0	84,0	84,6	0,64	0,76	0,83	2,38
1,5	2	90S	0,420	8,0	3	3,2	0,0020	18	40	19,0	68	3475	84,5	85,5	85,5	0,71	0,81	0,86	3,10
2,2	3	90L	0,618	7,8	3,4	3,1	0,0023	14	31	22,0	68	3470	86,0	86,5	86,5	0,69	0,80	0,85	4,55
3,7	5	100L	1,03	8,7	3,1	3,8	0,0064	15	33	32,0	71	3505	86,4	88,3	88,6	0,69	0,80	0,86	7,38
4,5	6	112M	1,26	7,5	2,5	3,1	0,0080	24	53	40,0	69	3490	87,7	89,0	89,5	0,74	0,84	0,88	8,68
5,5	7,5	112M	1,53	8,2	3	3,6	0,0095	18	40	43,0	69	3500	87,9	89,4	89,7	0,72	0,82	0,87	10,7
7,5	10	132S	2,07	8,1	2,5	3,4	0,0216	20	44	67,0	72	3530	88,2	89,9	90,6	0,74	0,83	0,87	14,5
9,2	12,5	132M	2,54	8,1	2,5	3,4	0,0269	17	37	74,0	72	3525	89,6	90,8	91,2	0,76	0,85	0,89	17,3
11	15	132M	3,04	8,5	2,7	3,5	0,0305	14	31	78,0	72	3525	90,3	91,3	91,5	0,76	0,85	0,89	20,5
15	20	160M	4,13	7,4	2,2	3	0,0553	14	31	115	72	3540	91,3	92,3	92,2	0,74	0,83	0,87	28,4
18,5	25	160M	5,09	7,8	2,4	3	0,0626	11	24	119	72	3540	92,0	92,8	92,8	0,74	0,83	0,87	34,9
22	30	160L	6,04	7,8	2,5	3,2	0,0700	9	20	131	72	3545	92,4	93,2	93,2	0,74	0,83	0,87	41,2
High-Output Design																			
0,25	0,33	71	0,071	6,7	2,8	2,9	0,0003	32	70	6,0	60	3430	61,0	68,0	70,0	0,69	0,79	0,85	0,638
0,37	0,5	71	0,105	6,5	2,7	3	0,0003	25	55	6,5	60	3420	69,0	74,0	74,5	0,68	0,80	0,86	0,877
0,55	0,75	80	0,156	8,0	3,2	3,5	0,0006	33	73	11,0	62	3435	74,0	74,5	76,0	0,70	0,80	0,85	1,29
0,75	1	80	0,212	8,0	3,2	3,3	0,0007	25	55	12,5	62	3450	79,0	81,5	82,5	0,67	0,78	0,84	1,64
1,1	1,5	90S	0,309	7,8	2,9	3	0,0018	26	57	18,0	68	3470	83,0	84,5	84,5	0,72	0,82	0,86	2,30
3	4	100L	0,832	8,7	3	3,8	0,0064	20	44	32,0	71	3510	86,0	88,0	88,5	0,72	0,82	0,87	5,92
3,7	5	112M	1,03	7,5	2,5	3,2	0,0070	28	62	38,0	69	3495	86,3	88,0	88,6	0,73	0,83	0,87	7,29
4,5	6	132S	1,24	8,3	2,6	3,9	0,0171	30	66	60,0	72	3530	85,0	87,8	89,6	0,69	0,79	0,86	8,87
5,5	7,5	132S	1,52	7,9	2,4	3,6	0,0171	24	53	60,0	72	3530	86,0	88,3	89,7	0,69	0,80	0,85	11,0
7,5	10	132M	2,07	8,1	2,5	3,4	0,0216	20	44	67,0	72	3530	88,2	89,9	90,6	0,74	0,83	0,87	14,5
11	15	160M	3,03	7,4	2,2	3	0,0443	14	31	104	72	3540	89,5	91,3	91,5	0,72	0,81	0,86	21,2
15	20	160L	4,13	7,4	2,2	3	0,0553	14	31	115	72	3540	91,3	92,3	92,2	0,74	0,83	0,87	28,4
18,5	25	160L	5,09	7,8	2,4	3	0,0626	11	24	119	72	3540	92,0	92,8	92,8	0,74	0,83	0,87	34,9
22	30	180L	6,04	7,2	2	2,9	0,0915	12	26	160	72	3545	92,4	93,2	93,2	0,75	0,83	0,87	41,2
22	30	180M	6,04	7,2	2	2,9	0,0915	12	26	160	72	3545	92,4	93,2	93,2	0,75	0,83	0,87	41,2

Datos Eléctricos

W22 Motofreno - Premium Efficiency - IE3 - 60Hz

Potencia		Carcasa	Par nominal (kgfm)	Corriente de rotor Bloqueado Il/In	Par de arranque Tl/Tn	Par máximo Tb/Tn	Momento de inercia J (kgm²)	Tiempo máximo de rotor bloqueado (s)		Masa aprox. (kg)	Nivel de presión sonora dB(A)	220 V							
												RPM	% de la potencia nominal						Corriente nominal In (A)
													Rendimiento			Factor de potencia			
kW	HP							Caliente	Frío				50	75	100	50	75	100	
IV Polos																			
0,12	0,16	63	0,068	5,0	2,7	3,3	0,0005	48	106	6,7	48	1715	53,0	61,0	64,0	0,45	0,56	0,65	0,438
0,18	0,25	63	0,103	5,0	2,5	3	0,0006	39	86	7,7	48	1710	62,0	67,0	70,0	0,49	0,61	0,70	0,558
0,25	0,33	63	0,142	5,5	2,9	3,2	0,0007	30	66	8,2	48	1710	66,0	71,0	73,0	0,46	0,59	0,69	0,754
0,37	0,5	71	0,213	5,1	2,8	2,9	0,0007	52	114	8,5	47	1690	71,5	74,5	75,0	0,49	0,62	0,70	1,07
0,55	0,75	71	0,320	4,9	2,8	2,9	0,0008	43	95	11,5	47	1675	75,5	77,0	77,5	0,49	0,62	0,71	1,52
0,75	1	90S	0,416	7,6	2,6	3,2	0,0049	24	53	18,5	51	1755	80,0	84,0	85,5	0,60	0,72	0,79	1,69
1,1	1,5	90L	0,610	7,6	2,7	3,2	0,0060	18	40	22,0	51	1755	82,5	85,5	86,5	0,60	0,73	0,80	2,42
1,5	2	90L	0,832	7,7	2,8	3,3	0,0066	15	33	23,0	51	1755	84,0	86,0	86,5	0,59	0,72	0,80	3,29
2,2	3	100L	1,23	7,6	3,8	3,7	0,0097	24	53	33,0	54	1740	86,6	88,2	89,5	0,59	0,72	0,79	4,72
3	4	112M	1,66	7,8	2,6	3,5	0,0156	27	59	42,0	56	1760	87,2	89,0	89,5	0,58	0,70	0,79	6,45
3,7	5	112M	2,05	7,6	2,4	3,3	0,0181	23	51	44,0	56	1755	88,1	89,3	89,5	0,61	0,74	0,80	7,85
4,5	6	112M	2,51	7,0	2,4	3	0,0180	17	37	44,0	56	1745	88,7	89,5	89,5	0,61	0,74	0,80	9,55
5,5	7,5	132M	3,04	8,4	2,4	3,6	0,0488	16	35	67,0	58	1765	89,9	91,2	91,7	0,63	0,76	0,82	11,1
5,5	7,5	132S	3,04	8,4	2,4	3,6	0,0488	16	35	67,0	58	1765	89,9	91,2	91,7	0,63	0,76	0,82	11,1
7,5	10	132S	4,14	8,2	2,3	3,5	0,0563	13	29	72,0	58	1765	90,8	91,6	92,0	0,66	0,78	0,84	14,7
9,2	12,5	132M/L	5,08	8,5	2,4	3,5	0,0676	9	20	86,0	58	1765	91,0	91,8	92,4	0,66	0,78	0,84	18,1
11	15	160M	6,07	7,0	2,5	3	0,1188	15	33	112	64	1765	90,6	92,4	92,7	0,63	0,75	0,81	22,2
15	20	160M	8,23	7,7	3	3,5	0,1471	13	29	133	64	1775	91,6	93,2	93,4	0,64	0,75	0,82	29,8
18,5	25	160L	10,2	7,3	2,7	3,2	0,1813	12	26	148	64	1770	92,4	93,6	93,8	0,64	0,75	0,81	36,9
22	30	180M	12,1	7,2	3	3	0,1919	20	44	176	64	1775	93,0	93,8	94,0	0,68	0,78	0,83	42,8
30	40	200M	16,5	6,6	2,2	2,8	0,3202	22	48	215	66	1775	93,6	94,2	94,4	0,70	0,79	0,84	57,4
37	50	200L	20,3	6,4	2,5	2,7	0,3728	20	44	243	66	1775	94,0	94,5	94,6	0,70	0,80	0,84	70,7
45	60	225S/M	24,6	7,5	2,4	2,8	0,6367	14	31	404	67	1780	94,2	94,7	95,1	0,71	0,80	0,85	84,5
55	75	225S/M	30,1	7,5	2,4	2,8	0,7346	12	26	430	67	1780	94,5	95,0	95,4	0,74	0,83	0,87	101
75	100	250S/M	41,0	7,5	2,5	2,8	1,01	12	26	505	68	1780	94,6	95,2	95,5	0,74	0,83	0,87	137
High-Output Design																			
0,12	0,16	71	0,068	4,7	2,3	3,0	0,0004	71	156	6,0	47	1715	56,0	63,0	66,0	0,45	0,56	0,65	0,425
0,18	0,25	71	0,103	4,7	2,3	2,7	0,0005	55	121	6,5	47	1700	61,0	67,0	68,0	0,47	0,58	0,67	0,600
0,25	0,33	71	0,144	4,7	2,4	2,6	0,0006	50	110	7,0	47	1690	65,5	70,0	71,0	0,48	0,61	0,70	0,764
0,37	0,5	80	0,210	6,4	2,3	2,5	0,0020	29	64	10,0	48	1720	71,5	74,5	75,0	0,69	0,80	0,85	0,882
0,55	0,75	80	0,311	7,1	2,8	3	0,0024	19	42	1,5	48	1720	75,0	78,0	78,0	0,62	0,75	0,82	1,31
4,5	6	132S	2,49	7,5	2,1	3	0,0375	17	37	62,0	58	1760	88,1	89,4	89,5	0,63	0,76	0,82	9,32
7,5	10	132M	4,14	8,2	2,3	3,5	0,0563	13	29	72,0	58	1765	90,8	91,6	92,0	0,66	0,78	0,84	14,7
9,2	12,5	160M	5,09	7,3	2,4	3	0,0910	14	31	99,0	64	1760	89,6	91,3	91,7	0,63	0,74	0,81	18,9
11	15	160L	6,07	7,0	2,5	3	0,1188	15	33	112	64	1765	90,6	92,4	92,7	0,63	0,75	0,81	22,2
15	20	160L	8,23	7,7	3	3,5	0,1471	13	29	133	64	1775	91,6	93,2	93,4	0,64	0,75	0,82	29,8
18,5	25	180M	10,2	7,0	2,4	3	0,1744	20	44	164	64	1770	92,4	93,6	93,8	0,67	0,77	0,83	36,1
22	30	180L	12,1	7,2	3	3	0,1919	20	44	176	64	1775	93,0	93,8	94,0	0,68	0,78	0,83	42,8
30	40	200L	16,5	6,6	2,2	2,8	0,3202	22	48	215	66	1775	93,6	94,2	94,4	0,70	0,79	0,84	57,4
45	60	250S/M	24,6	7,5	2,6	2,9	0,7418	18	40	454	68	1780	94,0	94,7	95,1	0,73	0,82	0,86	83,6
55	75	250S/M	30,1	7,9	2,7	3	0,8430	14	31	476	68	1780	94,2	95,0	95,4	0,72	0,82	0,86	102

W22 Motofreno - Premium Efficiency - IE3 - 60Hz

Potencia		Carcasa	Par nominal (kgfm)	Corriente de rotor Bloqueado Il/In	Par de arranque Tl/Tn	Par máximo Tb/Tn	Momento de inercia J (kgm²)	Tiempo máximo de rotor bloqueado (s)		Masa aprox. (kg)	Nivel de presión sonora dB(A)	220 V							
												RPM	% de la potencia nominal						Corriente nominal In (A)
													Rendimiento			Factor de potencia			
kW	HP							Caliente	Frío				50	75	100	50	75	100	
VI Polos																			
0,12	0,16	63	0,103	3,6	2,2	2,3	0,0007	56	123	8,2	47	1130	46,0	52,0	55,0	0,39	0,48	0,57	0,582
0,18	0,25	71	0,159	3,3	1,9	2,1	0,0007	69	152	8,0	47	1100	52,0	59,0	61,5	0,40	0,51	0,60	0,741
0,25	0,33	71	0,221	3,4	2	2,1	0,0009	75	165	11,5	47	1100	59,0	64,0	65,0	0,40	0,52	0,61	0,958
0,37	0,5	80	0,322	4,3	2	2,2	0,0025	27	59	12,5	47	1120	62,0	67,0	67,0	0,51	0,65	0,75	1,12
0,55	0,75	80	0,478	4,7	2,2	2,3	0,0032	23	51	14,5	47	1120	68,0	72,0	72,5	0,51	0,65	0,75	1,54
0,75	1	90L	0,638	5,9	2,6	3,1	0,0066	29	64	23,0	49	1145	78,5	81,5	82,5	0,48	0,59	0,68	2,03
1,5	2	112M	1,25	7,3	2,7	3,2	0,0257	48	106	42,0	52	1165	85,4	87,7	88,5	0,47	0,60	0,68	3,79
3	4	132S	2,50	7,2	2,2	2,8	0,0530	53	117	62,0	55	1170	87,5	89,0	89,5	0,52	0,64	0,72	7,07
3,7	5	132S	3,08	7,5	2,4	3	0,0568	41	90	63,0	55	1170	87,5	89,0	89,5	0,50	0,63	0,71	8,85
4,5	6	132M	3,75	7,4	2,3	2,9	0,0643	39	86	75,0	55	1170	87,5	89,0	89,5	0,51	0,64	0,72	10,6
5,5	7,5	160M	4,56	6,5	2,2	2,8	0,1166	22	48	109	59	1175	88,5	90,5	91,0	0,59	0,72	0,79	11,6
7,5	10	160M	6,24	6,3	2	2,6	0,1317	21	46	116	59	1170	89,5	91,0	91,0	0,62	0,74	0,81	15,5
9,2	12,5	160M	7,66	6,3	2	2,5	0,1489	17	37	122	59	1170	90,0	90,8	91,0	0,63	0,75	0,81	19,0
11	15	160M	9,12	7,0	2,4	2,9	0,1843	15	33	135	59	1175	90,7	91,8	91,8	0,62	0,74	0,80	22,8
15	20	180M	12,4	8,0	2,4	3	0,2560	9	20	174	59	1175	91,5	92,0	92,2	0,68	0,79	0,85	29,1
18,5	25	180L	15,3	8,5	2,5	3,3	0,3233	8	18	193	59	1175	92,5	93,0	93,1	0,68	0,79	0,85	35,5
22	30	200L	18,2	6,5	2,3	2,8	0,4204	19	42	232	62	1180	93,0	93,6	93,6	0,63	0,75	0,81	44,1
30	40	200L	24,8	6,7	2,4	2,8	0,4905	15	33	251	62	1180	93,0	93,6	94,1	0,61	0,73	0,79	61,4
37	50	225S/M	30,4	7,4	2,4	2,7	0,8876	13	29	398	66	1185	93,5	94,1	94,2	0,70	0,80	0,85	70,2
45	60	250S/M	37,0	7,6	2,5	2,7	1,20	12	26	463	68	1185	94,0	94,5	94,5	0,70	0,80	0,84	86,1
55	75	250S/M	45,2	7,6	2,6	2,7	1,38	11	24	491	68	1185	94,1	94,5	94,7	0,70	0,80	0,85	104
High-Output Design																			
0,12	0,16	71	1,06	3,2	1,7	2,1	0,0006	112	246	7,5	47	110	52,0	58,0	64,0	0,41	0,51	0,60	0,475
0,25	0,33	80	0,215	4,5	2,1	2,5	0,0024	30	66	12,0	47	1130	57,0	62,5	64,0	0,47	0,59	0,69	0,860
3,7	5	132M	3,08	7,5	2,4	3	0,0568	41	90	63,0	55	1170	87,5	89,0	89,5	0,50	0,63	0,71	8,85
9,2	12,5	160L	7,66	6,3	2	2,5	0,1489	17	37	122	59	1170	90,0	90,8	91,0	0,63	0,75	0,81	19,0
11	15	160L	9,12	7,0	2,4	2,9	0,1843	15	33	135	59	1175	90,7	91,8	91,8	0,62	0,74	0,80	22,8
15	20	160L	12,4	6,8	2,4	2,8	0,2277	11	24	150	59	1175	91,0	92,0	92,2	0,62	0,74	0,80	30,9
15	20	180L	12,4	8,0	2,4	3	0,2560	9	20	174	59	1175	91,5	92,0	92,2	0,68	0,79	0,85	29,1
18,5	25	200L	15,3	6,7	2,3	2,8	0,3686	18	40	211	62	1180	92,5	93,0	93,1	0,64	0,75	0,81	37,3
18,5	25	200M	15,3	6,7	2,3	2,8	0,3686	18	40	211	62	1180	92,5	93,0	93,1	0,64	0,75	0,81	37,3
22	30	200M	18,2	6,5	2,3	2,8	0,4204	19	42	232	62	1180	93,0	93,6	93,6	0,63	0,75	0,81	44,1
37	50	250S/M	30,4	7,6	2,4	2,7	1,01	12	26	434	68	1185	93,5	94,0	94,2	0,67	0,78	0,83	71,9

Datos Eléctricos

W22 Motofreno - Premium Efficiency - IE3 - 60Hz

Potencia		Carcasa	Par nominal (kgfm)	Corriente de rotor Bloqueado Il/In	Par de arranque Tl/Tn	Par máximo Tb/Tn	Momento de inercia J (kgm²)	Tiempo máximo de rotor bloqueado (s)		Masa aprox. (kg)	Nivel de presión sonora dB(A)	220 V							
												RPM	% de la potencia nominal						Corriente nominal In (A)
													Rendimiento			Factor de potencia			
kW	HP							Caliente	Frío				50	75	100	50	75	100	
VIII Polos																			
0,12	0,16	71	0,144	2,8	1,9	2,0	0,0009	169	372	9,5	45	810	48,0	54,0	55,5	0,32	0,40	0,48	0,684
0,18	0,25	80	0,209	3,5	1,8	2,2	0,0027	52	114	12,0	46	840	51,0	57,0	59,0	0,44	0,56	0,65	0,713
0,25	0,33	80	0,292	3,6	1,9	2,2	0,0032	49	108	14,5	46	835	56,0	60,0	61,0	0,44	0,56	0,66	0,943
0,37	0,5	90S	0,429	3,4	1,7	2,3	0,0055	40	88	19,5	47	840	58,0	63,0	72,0	0,40	0,51	0,60	1,30
0,55	0,75	90L	0,642	3,5	1,9	2,3	0,0066	35	77	23,0	47	835	62,0	65,0	74,0	0,40	0,52	0,60	1,89
0,75	1	100L	0,845	4,7	2	2,5	0,0121	67	147	30,0	54	865	74,0	77,0	78,6	0,39	0,50	0,59	2,45
1,1	1,5	100L	1,24	4,7	2	2,4	0,0143	48	106	33,0	54	865	75,5	79,0	81,6	0,40	0,52	0,60	3,42
1,5	2	112M	1,70	5,5	2,5	2,6	0,0257	46	101	42,0	54	860	80,0	83,0	84,5	0,45	0,58	0,66	4,09
2,2	3	132M	2,46	6,5	2,3	2,5	0,0838	46	101	75,0	52	870	84,0	86,0	86,5	0,51	0,64	0,72	5,37
3	4	132M	3,38	6,8	2,6	2,7	0,0986	33	73	86,0	52	865	84,5	86,0	86,6	0,51	0,64	0,72	7,31
3,7	5	132M/L	4,17	6,5	2,5	2,6	0,1033	29	64	90,0	52	865	85,0	86,5	86,7	0,51	0,64	0,72	9,01
4,5	6	160M	4,98	5,1	1,9	2,4	0,1317	37	81	117	54	880	86,5	88,5	88,5	0,48	0,61	0,69	11,2
5,5	7,5	160M	6,09	5,0	1,8	2,4	0,1756	36	79	134	54	880	87,5	89,8	89,8	0,51	0,63	0,71	13,1
7,5	10	160L	8,30	5,4	2	2,6	0,2019	32	70	148	54	880	89,0	90,5	90,6	0,50	0,63	0,70	17,9
9,2	12,5	180M	10,2	6,8	2	2,6	0,2434	15	33	169	54	875	90,5	91,0	91,0	0,60	0,72	0,78	19,7
11	15	180L	12,2	7,0	2,1	2,7	0,2846	14	31	185	54	875	90,6	91,3	91,3	0,60	0,72	0,78	23,5
15	20	180L	16,6	7,3	2,3	3	0,3246	10	22	196	54	880	90,8	91,6	91,6	0,60	0,72	0,79	31,5
18,5	25	200L	20,5	4,8	1,8	2	0,4396	25	55	231	56	880	91,0	92,0	92,1	0,57	0,69	0,75	40,6
22	30	225S/M	24,2	6,5	1,8	2,5	0,7203	22	48	367	60	885	92,4	92,8	92,4	0,65	0,76	0,81	44,7
30	40	225S/M	33,0	6,8	1,9	2,6	0,9604	14	31	400	60	885	93,0	93,5	93,5	0,64	0,74	0,80	60,9
37	50	250S/M	40,7	6,9	2	2,9	1,20	12	26	463	60	885	93,2	93,6	93,6	0,64	0,75	0,81	74,1
45	60	250S/M	49,8	6,9	2	2,9	1,33	11	24	485	60	880	93,3	93,6	93,6	0,66	0,77	0,82	89,0
High-Output Design																			
0,12	0,16	80	0,139	3,5	2,0	2,4	0,0020	68	150	10,0	46	840	46,0	53,0	56,0	0,42	0,52	0,61	0,534
1,1	1,5	112M	1,25	5,1	2,2	2,4	0,0202	58	128	39,0	54	855	78,0	81,5	81,7	0,47	0,60	0,67	3,06
1,5	2	132S	1,70	6,0	2	2,2	0,0592	60	132	62,0	52	860	82,0	84,0	84,5	0,52	0,64	0,72	3,75
3,7	5	160M	4,10	5,0	1,8	2,4	0,1053	33	73	107	54	880	85,0	87,0	87,5	0,48	0,61	0,69	9,31
4,5	6	160L	4,98	5,1	1,9	2,4	0,1317	37	81	117	54	880	86,5	88,5	88,5	0,48	0,61	0,69	11,2
5,5	7,5	160L	6,09	5,0	1,8	2,4	0,1756	36	79	134	54	880	87,5	89,8	89,8	0,51	0,63	0,71	13,1
7,5	10	180M	8,35	6,8	1,9	2,7	0,2164	17	37	160	54	875	89,0	90,5	90,6	0,60	0,71	0,78	16,1
9,2	12,5	180L	10,2	6,8	2	2,6	0,2434	15	33	169	54	875	90,5	91,0	91,0	0,60	0,72	0,78	19,7
11	15	180M	12,2	7,0	2,1	2,7	0,2846	14	31	185	54	875	90,6	91,3	91,3	0,60	0,72	0,78	23,5
15	20	200L	16,6	5,0	1,8	2,1	0,3875	30	66	217	56	880	91,0	91,6	91,6	0,55	0,67	0,74	33,6
15	20	200M	16,6	5,0	1,8	2,1	0,3875	30	66	217	56	880	91,0	91,6	91,6	0,55	0,67	0,74	33,6
30	40	250S/M	33,2	7,0	1,8	2,7	1,01	14	31	435	60	880	93,1	93,3	93,0	0,64	0,76	0,81	60,6

Datos Mecánicos

Carcasas 63 hasta 132M/L

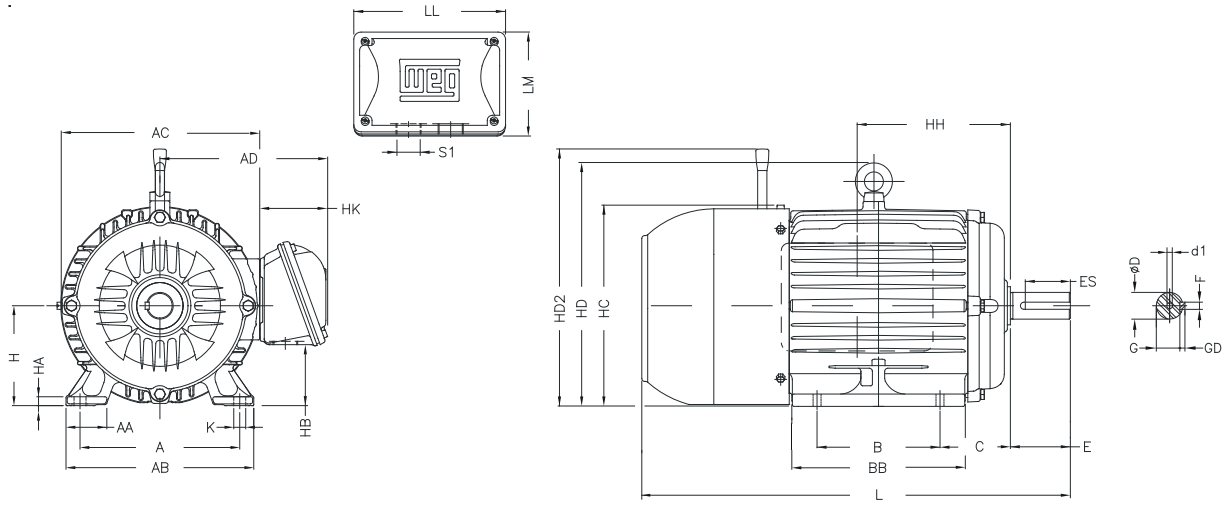

Carcasas 160M hasta 200L

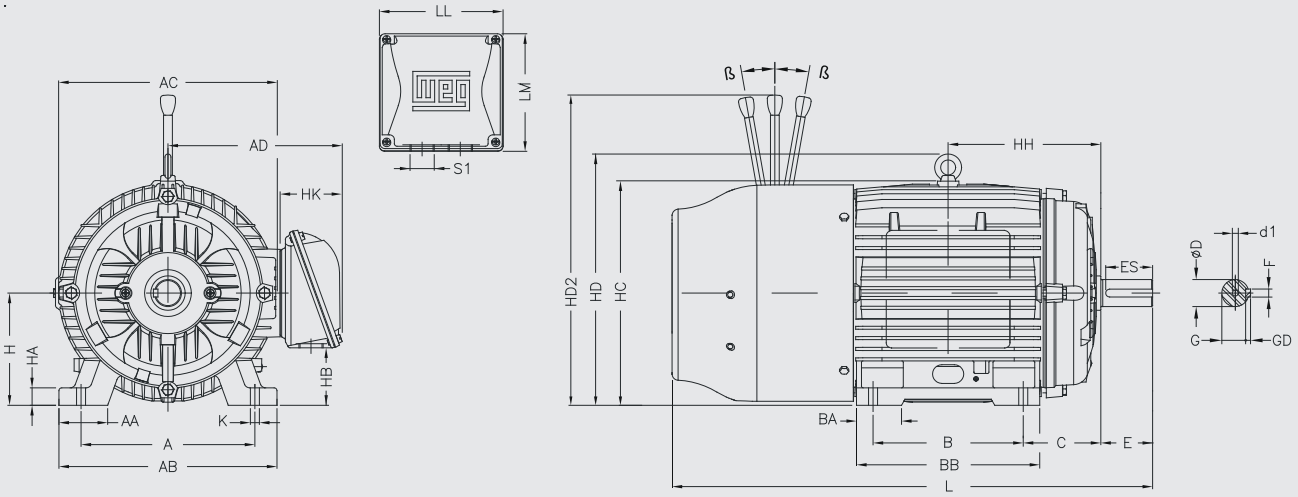

Carcasas 225S/M hasta 250S/M

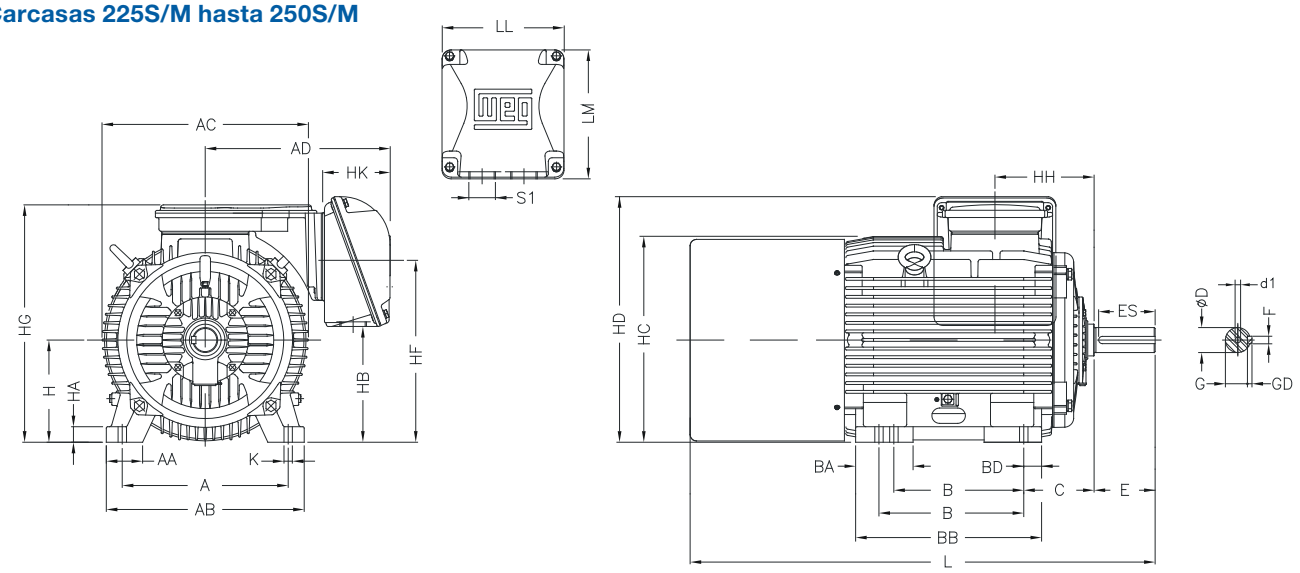

Datos Mecánicos

Carcasas 63 hasta 132M/L

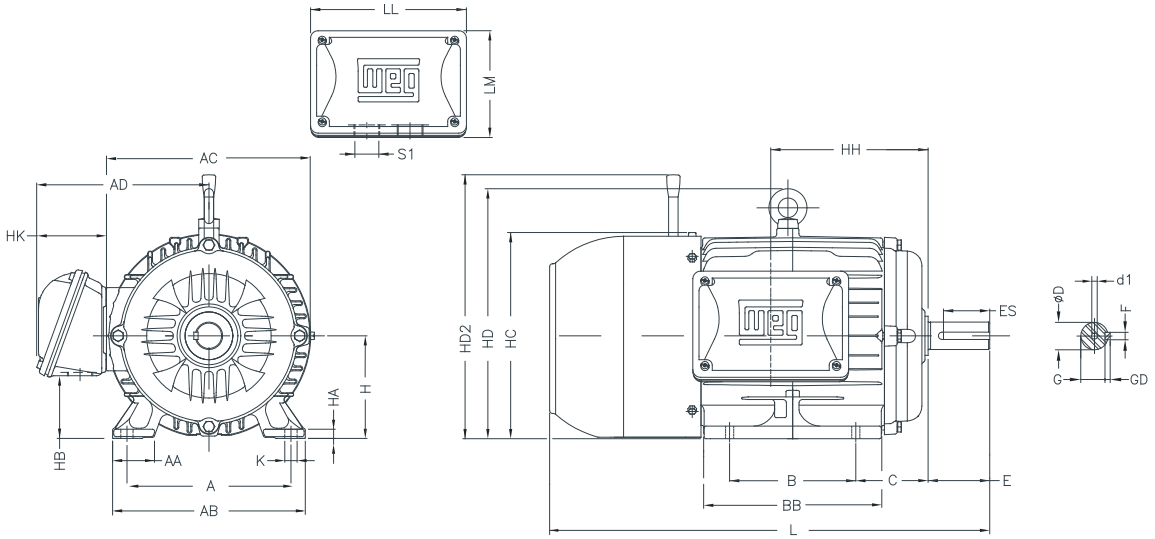

Carcasas 160M hasta 200L

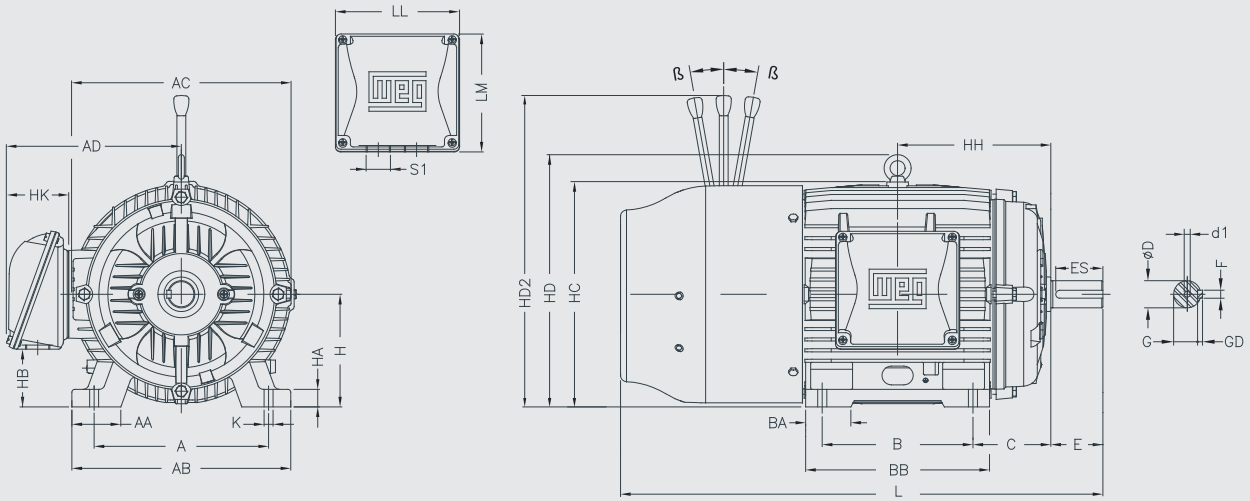

Carcasas 225S/M hasta 250S/M

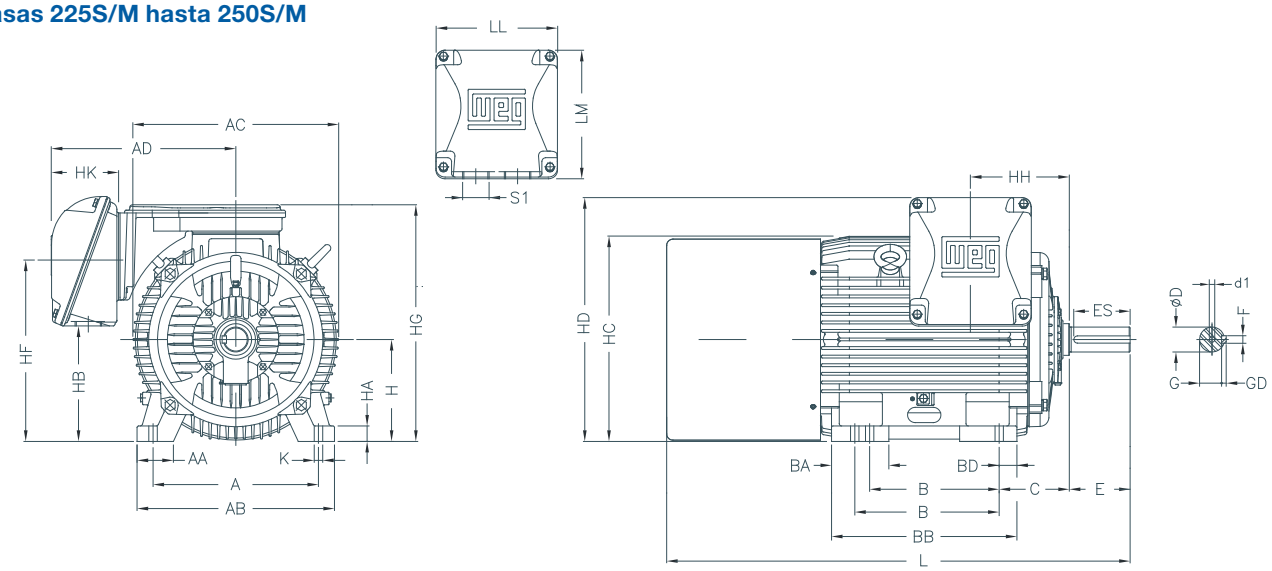

Carcasa	A	AA	AB	AC	AD	B	BA	BB	C	Eje					
										D	E	ES	F	G	GD
63	100	25.5	116	125	132	80	-	95	40	11j6	23	14	4	8,5	4
71	112	28.5	132	141	140	90		113.5	45	14j6	30	18	5	11	5
80	125	30.5	149	159	148	100		125.5	50	19j6	40	28	6	15.5	6
90S	140	36.5	164	179	157			131	56	24j6	50	36	8	20	7
90L						125		159							
100 L	160	40	188	199	170	140		173	63	28j6	60	45		24	
112M	190	40.5	220	222	191			177	70						
132S	216	45	248	272	218			187	89	38k6	80	63	10	33	8
132M						178		225							
132M/L						178/203		250							
160M	254	64	308	329	257	210	63	254	108	42k6	110	80	12	37	
160L						254		298							
180M	279	78	350	360	273	241	70	294	121	48k6			14	42.5	9
180L						279		332							
200M	318	82	385	402	310	267	82		133	55m6			16	49	10
200L						305		370							
225S/M	356	80	436	455	408	286/311	124	412	149	60m6	140	125	18	53	11
250S/M	406	100	506	486		311/349	146	467	168	65m6				58	

Carcasa	H	HA	HB	HC	HD	HF	HG	HK	LL	LM	K	L	S1	d1	Rodamientos		Palanca de destra-bamiento manual	
															D.E.	N.D.E.	HD'	β
63	63	7	23.5	129	-	67.5	-	69	150	110	7	260	2xM20x1.5	A3.15	6201-ZZ	6201-ZZ	170	12°
71	71		31	145		76						300			6202-ZZ	6202-ZZ	207	10°
80	80	8	41.5	163		85.5					10	335			6204-ZZ	6203-ZZ	215	
90S	90	9	45	182		105						376	2xM25x1.5	A4	6205-ZZ	6204-ZZ	222	9°
90L												401						
100 L	100	10	61.5	205	244						12	460			6206-ZZ	6205-ZZ	260	10°
112M	112		54	235	280	112		77	167	138		482	2xM32x1.5		6207-ZZ	6206-ZZ	305	9°
132S	132	16	74	266	319	131.5						547			6308-ZZ	6207-ZZ	370	10°
132M												604.5						
132M/L																		
160M	160	22	79	327	374	168		100	198.5	190	14.5	719	2xM40x1.5		6309-C3	6209-C3	438	9°
160L												763						
180M	180	28	92	363	413	180						792			6311-C3	6211-C3	497	10°
180L												830						
200M	200	30	119	405	464	218		118	230	220	18.5	858	2xM50x1.5		6312-C3	6212-C3	644	
200L												919						
225S/M	225	34	255	453	541	403	534	143	269	285	24	1045		M20	6314-C3	6314-C3	X	X
250S/M	250	43	290	493	583	449	577					1124	2xM63x1.5					

Sucursales WEG en el Mundo

ALEMANIA
WEG GERMANY
Kerpen - North Rhine Westphalia
Teléfono: +49 2237 9291 0
info-de@weg.net
www.weg.net/de

ARGENTINA
WEG EQUIPAMIENTOS ELECTRICOS
San Francisco - Cordoba
Teléfono: +54 3564 421 484
info-ar@weg.net
www.weg.net/ar

WEG PINTURAS - Pulverlux
Buenos Aires
Teléfono: +54 11 4299 8000
tintas@weg.net

AUSTRALIA
WEG AUSTRALIA
Victoria
Teléfono: +61 3 9765 4600
info-au@weg.net
www.weg.net/au

AUSTRIA
WATT DRIVE - WEG Group
Markt Piesting - Vienna
Teléfono: +43 2633 404 0
watt@wattdrive.com
www.wattdrive.com

BÉLGICA
WEG BENELUX
Nivelles - Bélgica
Teléfono: +32 67 88 84 20
info-be@weg.net
www.weg.net/be

BRASIL
WEG EQUIPAMENTOS ELÉTRICOS
Jaraguá do Sul - Santa Catarina
Teléfono: +55 47 3276-4002
info-br@weg.net
www.weg.net/br

CHILE
WEG CHILE
Santiago
Teléfono: +56 2 784 8900
info-cl@weg.net
www.weg.net/cl

CHINA
WEG NANTONG
Nantong - Jiangsu
Teléfono: +86 0513 8598 9333
info-cn@weg.net
www.weg.net/cn

COLOMBIA
WEG COLOMBIA
Bogotá
Teléfono: +57 1 416 0166
info-co@weg.net
www.weg.net/co

EMIRATOS ARABES UNIDOS
WEG MIDDLE EAST
Dubai
Teléfono: +971 4 813 0800
info-ae@weg.net
www.weg.net/ae

ESPAÑA
WEG IBERIA
Madrid
Teléfono: +34 91 655 30 08
info-es@weg.net
www.weg.net/es

EEUU
WEG ELECTRIC
Duluth - Georgia
Teléfono: +1 678 249 2000
info-us@weg.net
www.weg.net/us

ELECTRIC MACHINERY
WEG Group
Minneapolis - Minnesota
Teléfono: +1 612 378 8000
www.electricmachinery.com

FRANCIA
WEG FRANCE
Saint Quentin Fallavier - Lyon
Teléfono: +33 4 74 99 11 35
info-fr@weg.net
www.weg.net/fr

GHANA
ZEST ELECTRIC GHANA
WEG Group
Accra
Teléfono: +233 30 27 664 90
info@zestghana.com.gh
www.zestghana.com.gh

INDIA
WEG ELECTRIC INDIA
Bangalore - Karnataka
Teléfono: +91 80 4128 2007
info-in@weg.net
www.weg.net/in

WEG INDUSTRIES INDIA
Hosur - Tamil Nadu
Teléfono: +91 4344 301 501
info-in@weg.net
www.weg.net/in

ITALIA
WEG ITALIA
Cinisello Balsamo - Milano
Teléfono: +39 02 6129 3535
info-it@weg.net
www.weg.net/it

JAPON
WEG ELECTRIC MOTORS JAPAN
Yokohama City - Kanagawa
Teléfono: +81 45 550 3030
info-jp@weg.net
www.weg.net/jp

MALASIA
WATT EURO-DRIVE - WEG Group
Shah Alam, Selangor
Teléfono: 603 78591626
info@wattdrive.com.my
www.wattdrive.com

MEXICO
WEG MEXICO
Huehuetoca
Teléfono: +52 55 5321 4231
info-mx@weg.net
www.weg.net/mx

VOLTRAN - WEG Group
Tizayuca - Hidalgo
Teléfono: +52 77 5350 9354
www.voltran.com.mx

PAISES BAJOS
WEG NETHERLANDS
Oldenzaal - Overijssel
Teléfono: +31 541 571 080
info-nl@weg.net
www.weg.net/nl

PERU
WEG PERU
Lima
Teléfono: +51 1 472 3204
info-pe@weg.net
www.weg.net/pe

PORTUGAL
WEG EURO
Maia - Porto
Teléfono: +351 22 9477705
info-pt@weg.net
www.weg.net/pt

RUSIA y CEI
WEG ELECTRIC CIS
Saint Petersburg
Teléfono: +7 812 363 2172
info-ru@weg.net
www.weg.net/ru

SINGAPUR
WEG SINGAPUR
Singapur
Teléfono: +65 68589081
info-sg@weg.net
www.weg.net/sg

SUDAFRICA
ZEST ELECTRIC MOTORS
WEG Group
Johannesburg
Teléfono: +27 11 723 6000
info@zest.co.za
www.zest.co.za

SUECIA
WEG SCANDINAVIA
Kungsbacka - Suécia
Teléfono: +46 300 73 400
info-se@weg.net
www.weg.net/se

REINO UNIDO
WEG ELECTRIC MOTORS U.K.
Redditch - Worcestershire
Teléfono: +44 1527 513 800
info-uk@weg.net
www.weg.net/uk

VENEZUELA
WEG INDUSTRIAS VENEZUELA
Valencia - Carabobo
Teléfono: +58 241 821 0582
info-ve@weg.net
www.weg.net/ve

Para los países donde no hay una operación WEG, encuentre el distribuidor local en www.weg.net.

Grupo WEG - Unidad Motores
Jaraguá do Sul - SC - Brasil
Teléfono: +55 (47) 3276-4000
motores@weg.net
www.weg.net

Cod: 50052349 | Rev: 02 | Fecha (m/a): 09/2015
Los valores demostrados pueden ser cambiados sin aviso previo.